Installatiehandleiding Concept-R badkamermeubelen

Concept-R

- Wastafels
- Afdekplaten
- Onderkasten met greep

Ook op het YouTube kanaal van Sanibell vindt u handige montagevideo's over onze producten.

Klik hier om de montagevideo's te bekijken

INHOUDSOPGAVE

Algemene voorbereidingen **3**

Technische voorbereidingen **5**

Algemene installatie adviezen **6**

Installatie in stappen
- ladesysteem **8**
- push-to-open badkamermeubel **13**
- montage van greep **15**
- badkamermeubel plaatsen en afstellen **16**
- wastafel/waskom plaatsen **17**
- laden terugplaatsen en afstellen **18**
- meubel afkitten **24**
- montage sifons, onderhoud en extra tips **25**

Garantietermijn en garantiebepalingen **26**

Service **27**

Deze montagehandleiding heeft betrekking op INK badkamermeubelen (wastafels, afdekplaten, onderkasten met greep en hoge kasten met greep.

Om een optimale levensduur van uw badkamermeubel te garanderen is het belangrijk om alle installatieadviezen voorafgaand aan de installatie goed door te lezen.

Gemonteerd = geaccepteerd!



(de QR code op de verpakkingssticker verwijst naar dit digitale document op website)

ALGEMENE VOORBEREIDINGEN

1. Check productkwaliteit

Controleer de wastafels en/of badkamermeubelen direct na ontvangst op zichtbare schade en meld eventuele schade/afwijking direct (binnen twee werkdagen) bij de leverancier. Indien er sprake is van schade aan het afgeleverde product, dan raden wij aan dat de eindgebruiker foto's van de buitenste en binnenste verpakking alsook van het product maakt. De eindgebruiker kan hierbij het product voorzichtig uit de verpakking halen en inspecteren. Wij raden de eindgebruiker aan de verpakking goed te bewaren in het geval er vermoed wordt dat de schade is ontstaan tijdens het verzenden van het product.

Producten met een zichtbare schade mogen niet worden gemonteerd.

Retourzendingen worden alleen geaccepteerd in de originele en onbeschadigde verpakking.

BELANGRIJK!

GEMONTEERD

=

GEACCEPTEERD!

2. Zone-indeling badkamer

Plaats een badkamermeubel nooit in de directe omgeving van bad of douche zonder een vaste scheidingswand.

Het meubel dient spatwatervrij te worden gemonteerd in zone 3. Zone 2 bevat 60 cm vrije ruimte én een scheidingswand bij de douche. Bij overmatig contact met water kan het badkamermeubel opzwellen.

Het badkamermeubel mag nooit direct tegen een hoge of halfhoge kast geplaatst worden in verband met mogelijke kans op opzwelling. Geadviseerd wordt om hier minimaal 5 cm tussenruimte toe te passen.

In verband met maattoleranties zijn de badkamermeubelen niet bedoeld voor nis inbouw.





Het badkamermeubel dient in zone 3 geplaatst te worden.

3. Voorbereiding benodigde gereedschappen

Zorg dat je de benodigde gereedschappen bij de hand hebt.



Boormachine



Siliconenkitspuit met zuurvrije siliconenkit



Rolmaat



Priem

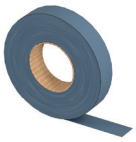

Schilderstape

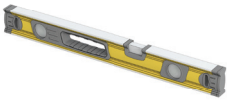

Waterpas



Kruiskop schroevendraaier



Korte kruiskop schroevendraaier

4. Technische voorbereidingen installatie (aan- en afvoermaten)

Bereid de technische installatie van het badkamermeubel voor door er voor te zorgen dat de noodzakelijke aan- en afvoerleidingen op de juiste plaats zitten. Deze modelspecifieke aansluitmaten zijn terug te vinden op de website van INK Badkamermeubelen;

https://inkbadkamermeubelen.nl/installatiesheets-3/

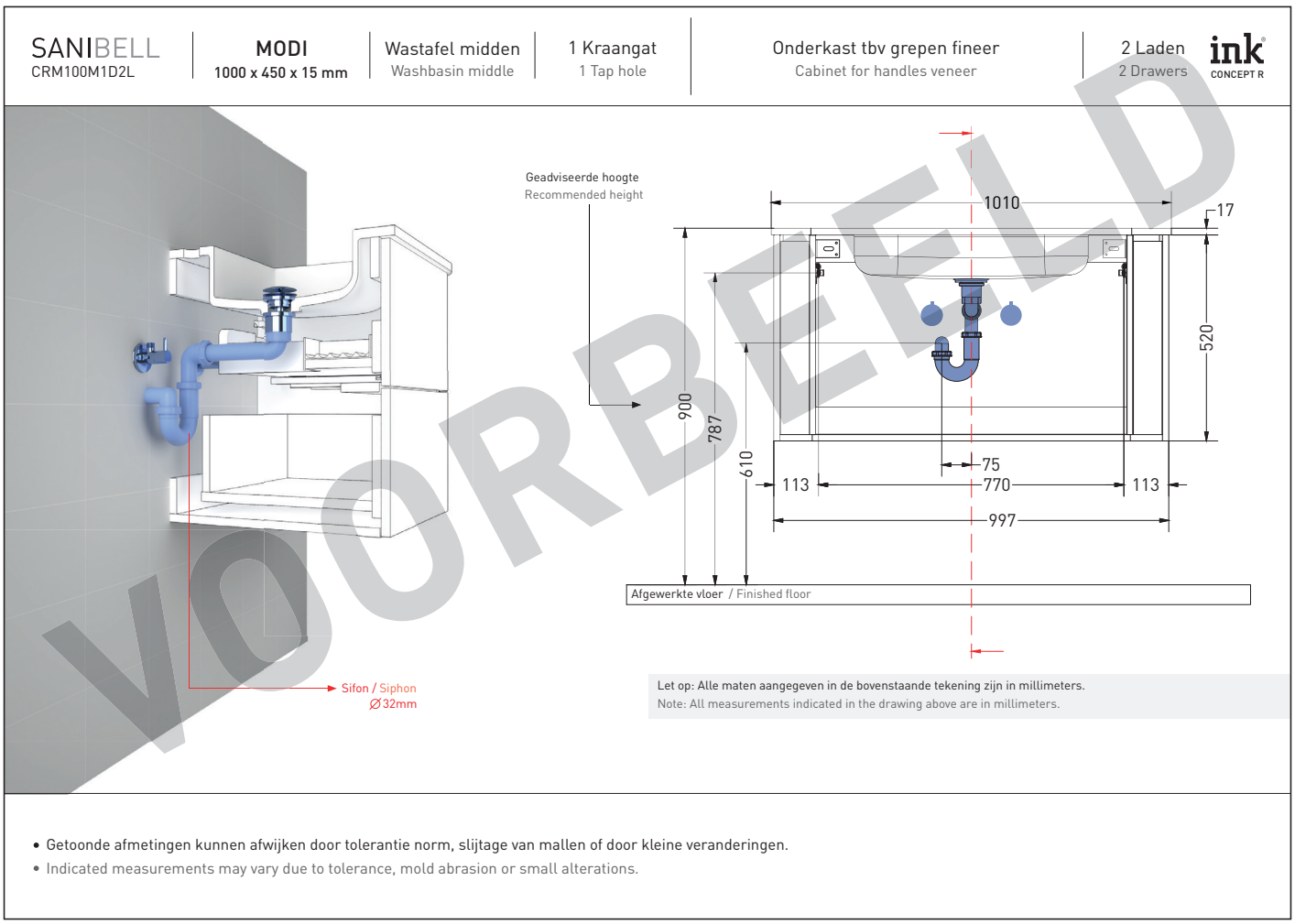

- Getoonde afmetingen kunnen afwijken door tolerantie norm, slijtage van mallen of door kleine veranderingen.
- Indicated measurements may vary due to tolerance, mold abrasion or small alterations.

De exacte aansluitgegevens kunt u vinden door de productnaam en/of artikelcode in de zoekvensters in te vullen. De aansluitmaten zijn eenvoudig te downloaden zodat u en uw installateur altijd offline toegang hebben tot actuele installatiedocumenten.

Op de verpakking van het product vindt u de productnaam en het artikelnummer. Deze gegevens zijn belangrijk bij het vinden van de aansluitmaten.

TIP!

Indien u verlichting in de laden van het meubel wenst, dan dienen er ook elektrotechnische voorbereidingen achter het meubel voorbereid te worden.

Montagehoogte meubel met wastafel

De aanbevolen en gemiddelde montagehoogte (bovenzijde wastafel) is 90 cm, gemeten vanaf de afgewerkte vloer.



Montagehoogte meubel met afdekplaat en waskom(men)

De aanbevolen en gemiddelde montagehoogte (bovenzijde waskom) is 95 cm, gemeten vanaf de afgewerkte vloer.

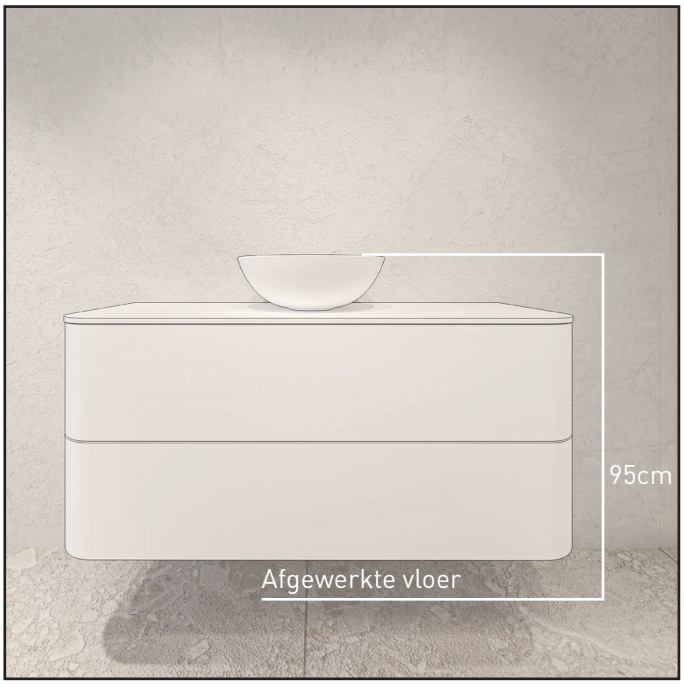

5. Luchtvochtigheid in badkamer

Zorg in verband met de luchtvochtigheid in de badkamer altijd voor een goede ventilatie. Bij onvoldoende en onjuiste ventilatie kan het badkamermeubel opzwellen. Een te hoge luchtvochtigheid kan ook leiden tot schimmelvorming en meubelen van massief hout en gefineerd hout kunnen ook kromtrekken.

De badkamer dient met regelmaat geventileerd te worden, vooral na het douchen. En in alle seizoenen, zowel in de zomer als in de winter. Met een goede ventilatie draagt u bij aan het behoud van de bouwstructuur, de meubelkwaliteit en de gezondheid.

Tips om vochtproblemen in huis te voorkomen

- Goed onderhoud van je huis voorkomt schimmel, slechte luchtkwaliteit en onnodige reparaties. Begin met het regelmatig onderhouden van je ventilatiesysteem. Laat dit regelmatig reinigen voor een gezond binnenklimaat.
- Schimmels ontstaan vaak op vochtige plekken zoals kitranden, hoeken en plafonds. Maak deze oppervlakken regelmatig schoon en droog ze goed. Na het douchen of baden helpt het om natte wanden en vloeren direct af te drogen met een trekker of handdoek, vooral in een betegelde badkamer.
- Laat natte handdoeken en kleding niet in de badkamer hangen. En beslist niet op het meubel. Ze verhogen de luchtvochtigheid, bevorderen schimmelgroei en zorgen voor opzwelling van het meubel. Nog beter is het om deze buiten de badkamer te laten drogen.
- Ventileer goed door een raam open te zetten tijdens en na het douchen, vooral in de zomer wanneer de lucht droger is. In de winter heeft dat minder effect.
- Tot slot is het altijd verstandig om een specialist te raadplegen over de ventilatie van uw badkamer.

6. Volgorde montage

Wij adviseren onderstaande montagevolgorde aan te houden om de kans op beschadigingen te minimaliseren.:

1. Spiegel/spiegelkast
2. Onderkast
3. Wastafel
4. Hoge kast



7. Voorkom beschadigingen

Om beschadigingen bij de montage te voorkomen adviseren wij u om het meubel nooit direct op de vloer te plaatsen.

Wees voorzichtig tijdens de montage, want dan worden de meubelen het meest blootgesteld aan schade (ze worden opgetild, verschoven, neergezet, verplaatst, tegen de randen gestoten, enz.).

Zorg ervoor dat er geen scherpe voorwerpen in contact komen met het badkamermeubel, omdat dit krassen op het oppervlak kan veroorzaken.

Houd er rekening mee dat onze garantie geen betrekking heeft op mechanische schade die is ontstaan als gevolg van onjuiste montage.

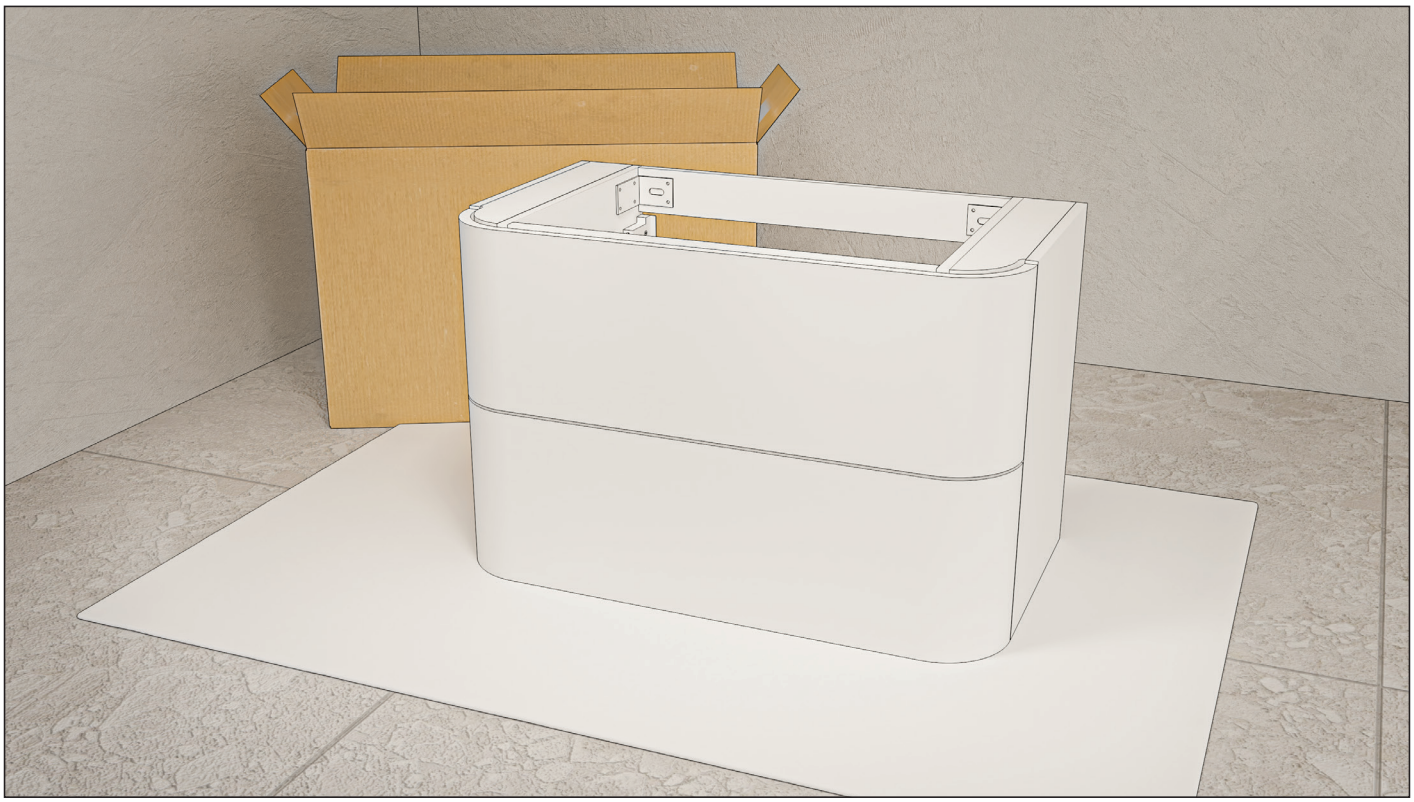

8. Ladesysteem herkennen en laden verwijderen

Na het zorgvuldig uitpakken van de wastafelonderkast verwijdert u vóór de wandmontage de laden op een juiste manier.



Om de lade te verwijderen, trekt u de lade volledig uit.

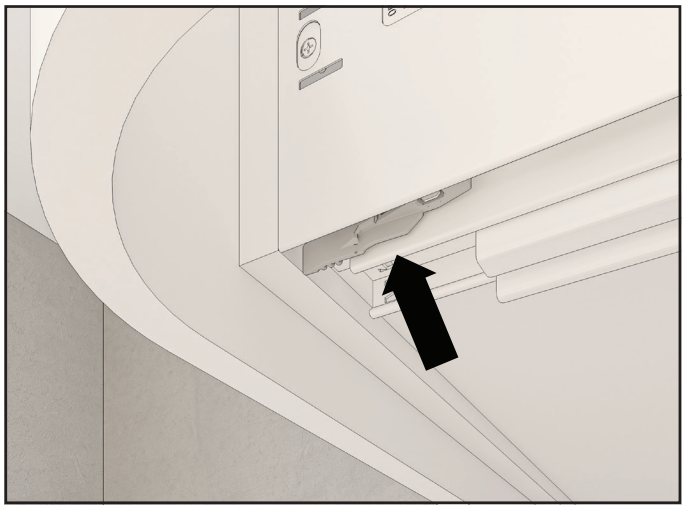

Aan de onderzijde van de lade bevinden zich aan beide voorste zijden de kunststof vergrendelingen.

Druk deze kunststof ontgrendelingsknoppen aan beide zijden tegelijkertijd in en trek de lade naar voren.

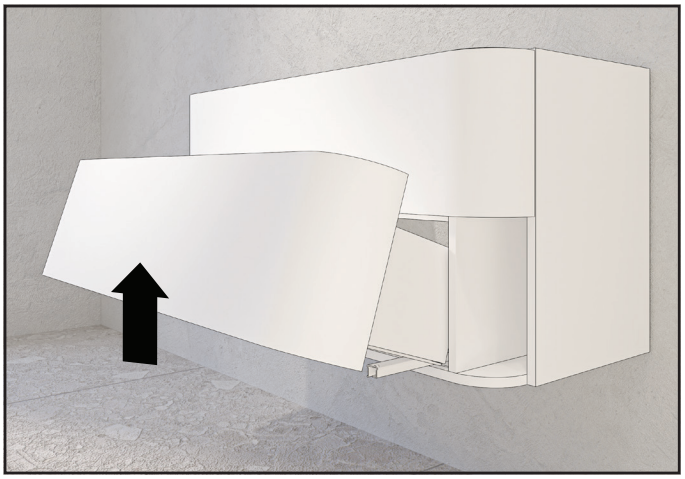

De lade kan nu eenvoudig omhoog van de bijbehorende geleiders, die op het meubel zijn gemonteerd, losgekoppeld worden.



De laden kunnen worden teruggeplaatst en afgesteld nádat de onderkast en de wastafel zijn gemonteerd.

Voor de afstelling van de laden zie pagina 14

9. Greep op lade monteren

Concept-R badkamermeubelen krijgen een meubelgreep. Na het verwijderen van de lade uit het meubel kan de meubelgreep in het midden van het ladefront gemonteerd worden. De grepen worden geleverd met bijbehorende bevestigingsschroefjes.



Zorg ervoor dat de greep gecentreerd op het front geplaatst is voordat je de positie van de schroefjes markeert.

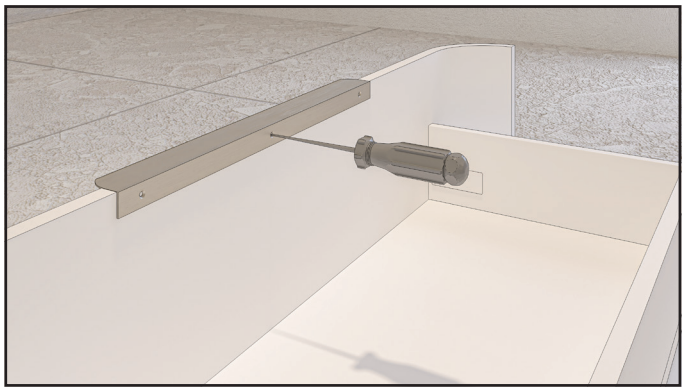

Gebruik een scherpe priem om de positie van de schroefjes te markeren.

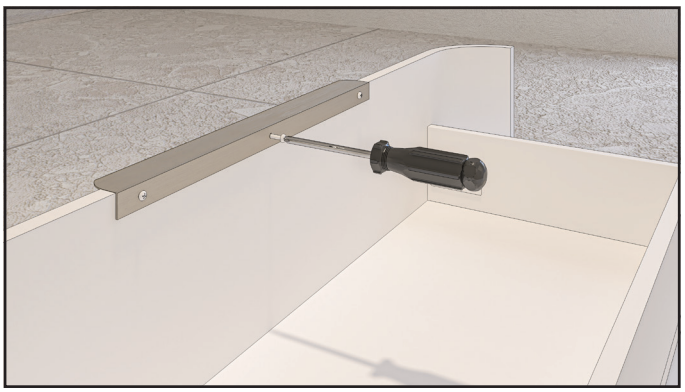

Draai vervolgens de schroefjes zorgvuldig vast met een handschroevendraaier.

10. Badkamermeubel plaatsen en afstellen

Bij het plaatsen/ophangen van het meubel adviseren wij u de hulp van een paar extra handen in te roepen. Bij het meubel wordt het montagemateriaal (ophangplaatjes, pluggen en schroeven) meegeleverd. Gebruik dit montagemateriaal enkel wanneer deze geschikt is voor uw wand.

Raadpleeg eventueel een specialist als u twijfelt over de kwaliteit van de wand.

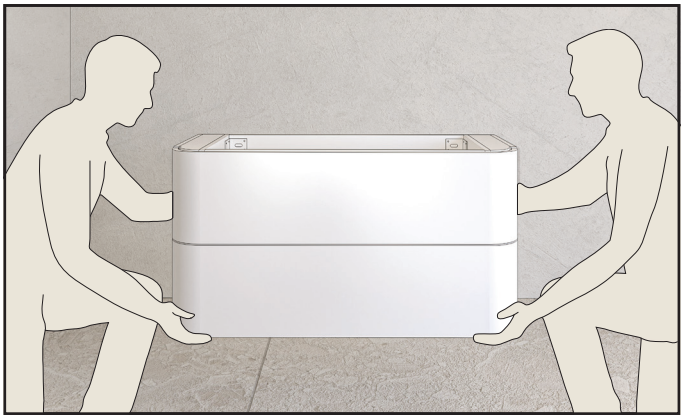

TIP!

Tijdens de montage adviseren wij u om de ladegeleiders goed af te dekken om te voorkomen dat stof en boorgruis de correcte werking van de lade kan beïnvloeden waardoor deze niet meer goed sluit.

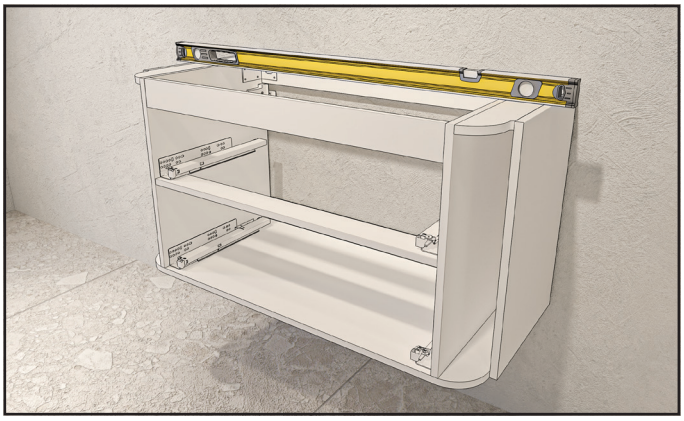

Controleer na montage met een waterpas of het meubel recht/horizontaal hangt.

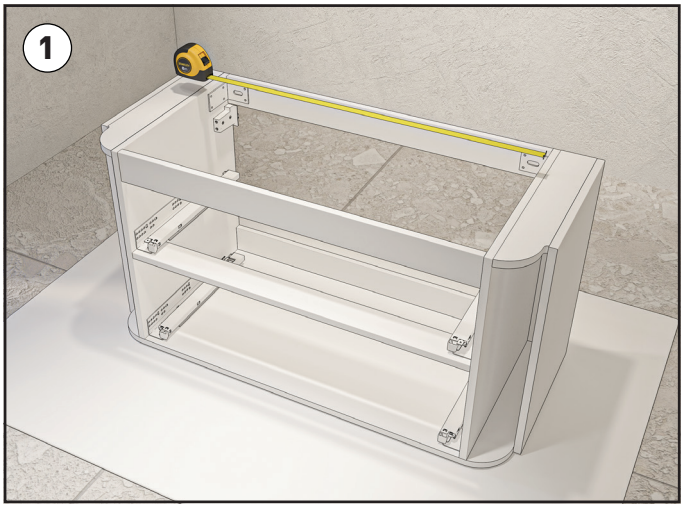

Meet met een rolmaat de afstand tussen de twee ophangpunten van het meubel.



Breng deze maat over op de wand en boor de gaten. Controleer vooraf of de wateraanvoer en waterafvoer op de goede plaats zijn aangebracht.

INSTALLATIE IN STAPPEN

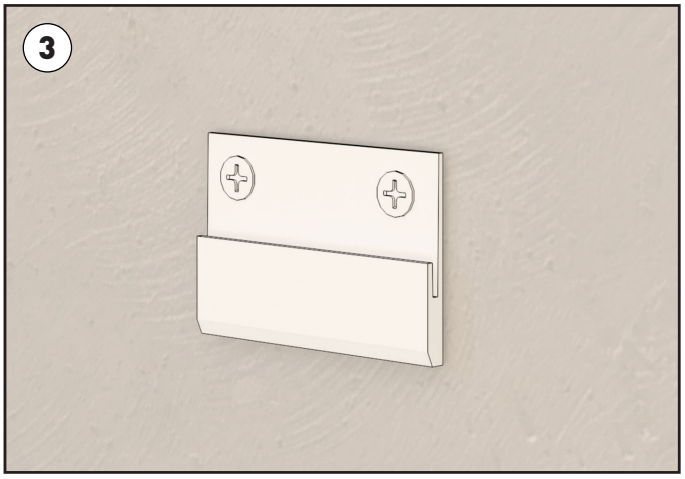

Hang de onderkast aan deze ophangplaatjes op aan de muur.

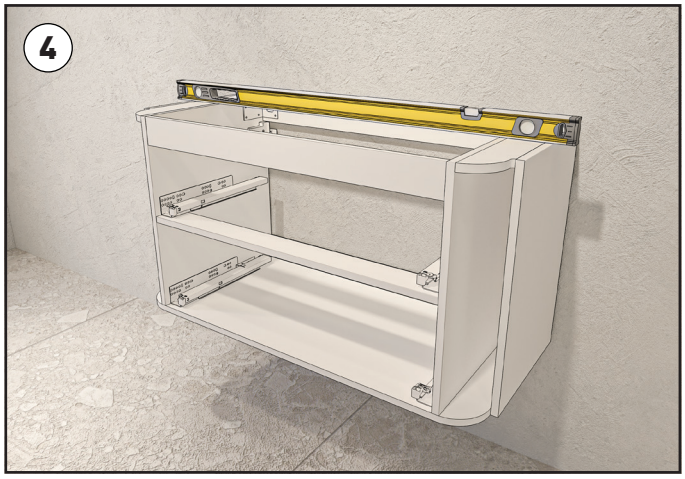

Controleer met een waterpas of het meubel recht/ horizontaal hangt.

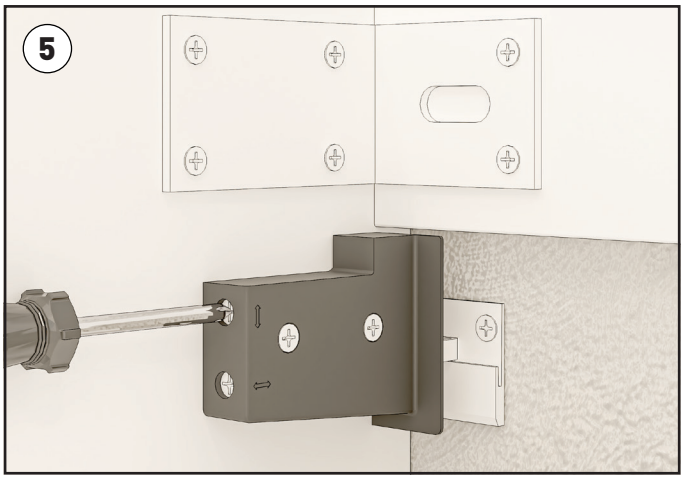

De ophangblokken in het meubel hebben nog enige verstelmogelijkheid. Gebruik de bovenste schroef om het meubel hoger of lager af te stellen.



Gebruik de onderste schroef om het meubel dichter of verder van de muur af te stellen.

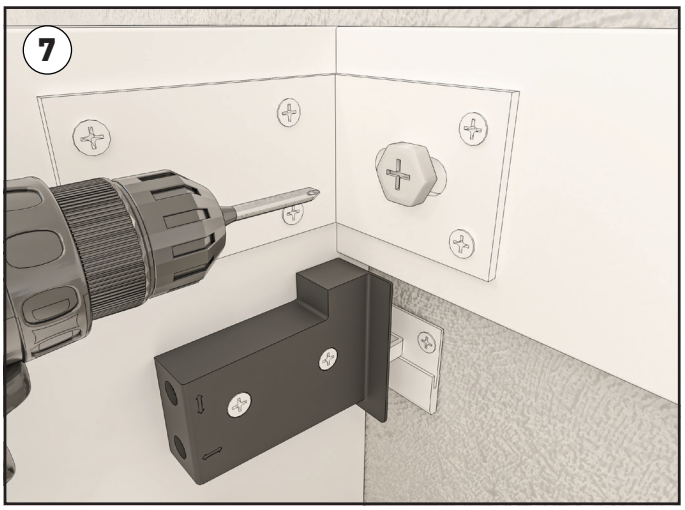

Nadat het meubel aan de wand bevestigd en horizontaal afgesteld is kunnen de zware bevestigingsbouten gebruikt worden om het meubel extra te verankeren. Deze bevestigingsbouten, die door de metalen hoekbeugels gestoken moeten worden, dienen als noodzakelijke ondersteuning voor de wastafel of afdekplaat met waskom(men).

11. Wastafel plaatsen

Bij het ophangen/plaatsen van de (vaak grotere en zware) wastafel adviseren wij u om extra hulp te vragen met het tillen van de wastafel.

- Bij het ophangen/plaatsen van de (vaak grotere en zware) wastafel adviseren wij u om extra hulp te vragen met het tillen en op positie leggen van de wastafel.
- Bij plaatsing van een dunne wastafel van een langere lengte dient de wastafel rechtstandig (op de lange kant) verplaatst te worden. De wastafel pas vlak neerleggen zodra deze op de positie staat. Dit in verband met risico op breuk en doorhangen van de wastafel.
- Til het wastafelblad eerst verticaal uit de verpakking en plaats het (nog steeds verticaal) op de onderkasten. Zorg ervoor dat de bovenzijde van het wastafelblad naar de muur gericht staat. Schuif de onderzijde van het wastafelblad voorzichtig en gecontroleerd - als het verticaal op de onderkasten staat - naar achteren in de richting van de wand en kantel dan het blad horizontaal onder begeleiding naar beneden.
- De uitsparing(en) waarin de wasbak(ken) is/zijn geplaatst zijn vaak de minder sterke plekken van een wastafelblad. Til het wastafelblad altijd verticaal gekanteld. Neem altijd het zekere voor het onzekere. Oók als het wastafelblad nog in de beschermende verpakking zit. Eenmaal uitgepakt dient u de wastafel nooit bij een uitsparing te tillen.
- Het wastafelblad mag nooit eenzijdig (aan één kopkant) vanuit vlakke positie opgetild worden. Ook niet als het wastafelblad al op de onderkast(en) ligt. Het 'even optillen' kan breuk tot gevolg hebben. Als het wastafelblad op de onderkast(en) ligt voorzichtig verschuiven naar de juiste positie.

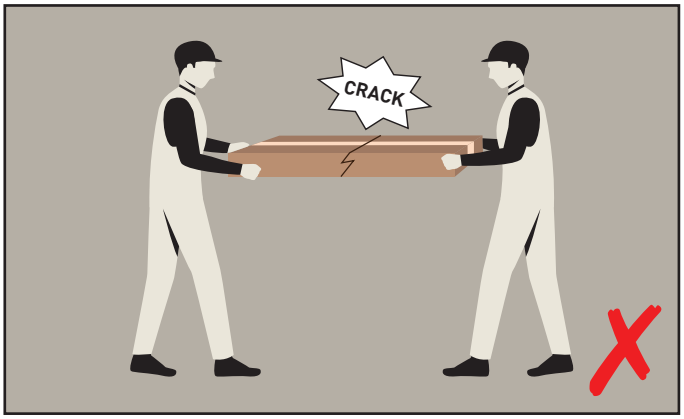

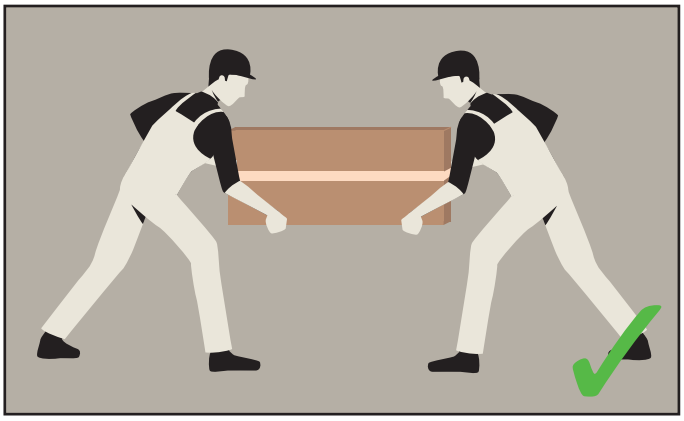

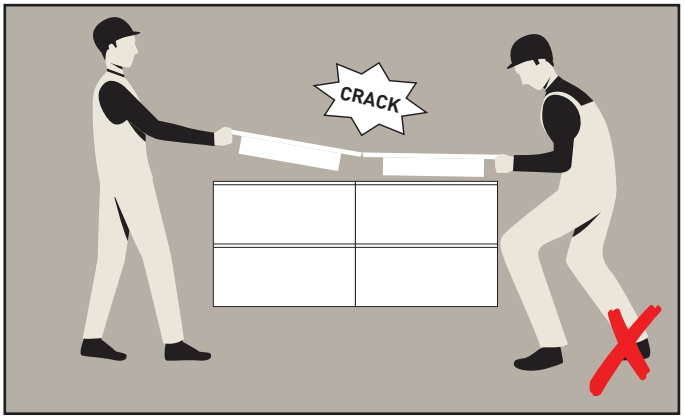

TIP!

Gebruik de wastafel niet als werkblad. Gereedschap, (tegel)gruis en cement kunnen namelijk schade en krassen veroorzaken. Leg deze dus nooit rechtstreeks op het wastafelblad.



12. Waskom plaatsen

Voordat de waskom geplaatst kan worden dient eerst de afdekplaat geplaatst te worden en het gat op de gewenste plaats te worden aangebracht.

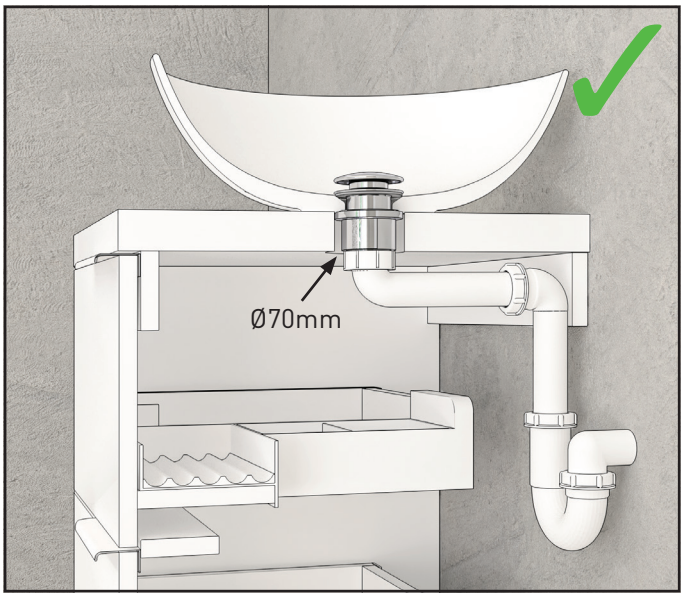

Het gat in de afdekplaat dient minimaal Ø 70 mm te zijn omdat de sifon altijd rechtstreeks op de waskom met afvoerplug geplaatst moet worden.

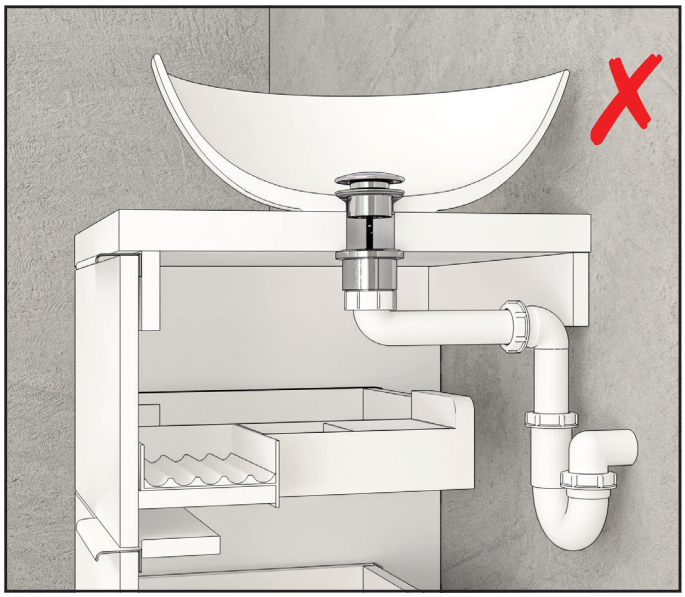

De afvoer/sifon wordt **nooit** gebruikt om de waskom op de afdekplaat vast te zetten.

TIP!

Het wordt aanbevolen om vóórdat de wastafel op het meubel - of de waskom op de afdekplaat - geplaatst wordt, de opbouw mengkraan te plaatsen. Nu kunt u er namelijk nog goed bij.



13. Laden terugplaatsen



Plaats de laden terug na het monteren van de wastafel. Het wordt aanbevolen om vóórdat de laden teruggeplaatst worden, de sifon(s) te plaatsen. Nu kunt u er namelijk nog goed bij.

Plaats eerst de onderste lade. Bij plaatsing van de lade hoort u een duidelijke 'click'. Stel de laden hierna af.

14. Laden afstellen

Na het plaatsen van de wastafel of de waskommen kunnen de laden teruggeplaatst en afgesteld worden.

De ladesystemen in het meubel hebben nog enige verstelmogelijkheid. Aan de beide buitenzijden van de zijpanelen bevinden zich de afstelmogelijkheden voor de hoogteverstelling en de zijdelingse verstelling van het front. Deze verstelmogelijkheid bevindt zich achter het grijze kunststof dekseltje.

In verband met afronding van het frontpaneel zal je voor de afstelling een korte kruiskop schroevendraaier voor moeten gebruiken.

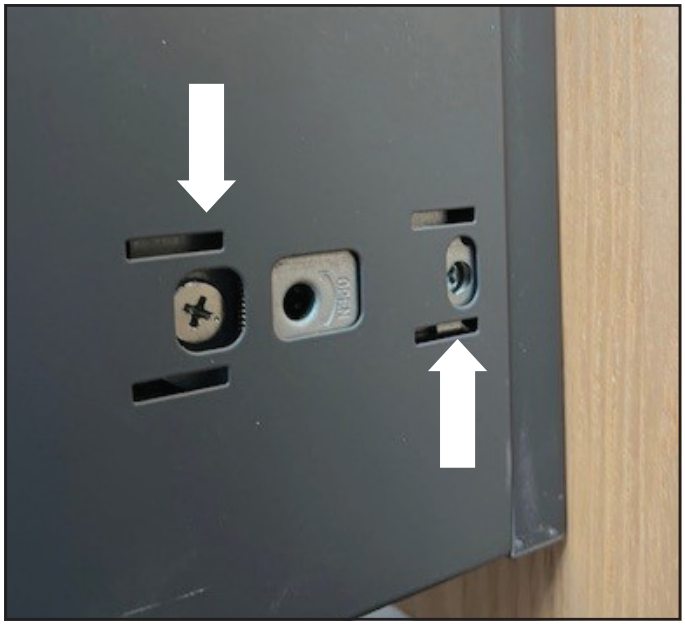

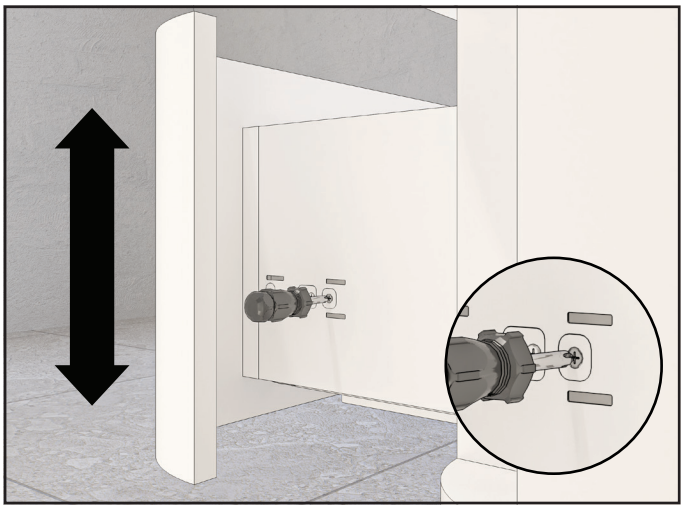

Hoogteverstelling front

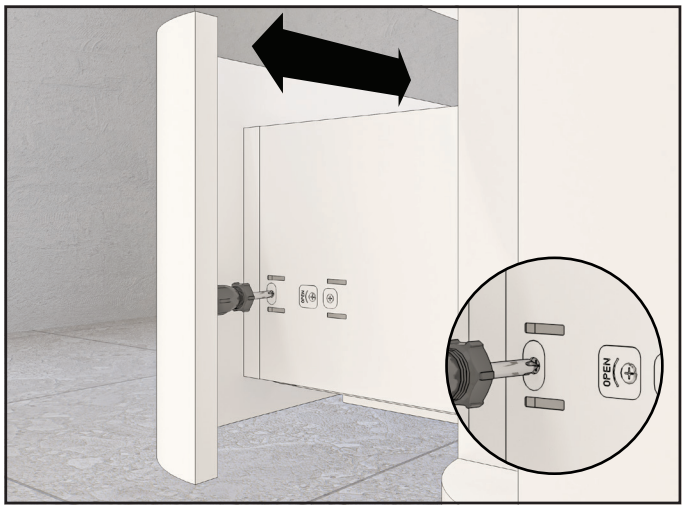

Zijdelingse verstelling front

15. Meubel, wastafel en/of waskom afkitten

Om opzwelling van het meubel te voorkomen dient er zuurvrije siliconenkit aangebracht te worden bij het plaatsen van de wastafel / afdekplaat / waskom.

De wastafel dient altijd deugdelijk afgekit te worden met zuurvrije sanitairkit om de kans op opzwelling van het badkamermeubel te voorkomen.

Wanneer het meubel niet of onvoldoende is afgekit kan er geen aanspraak gemaakt worden op de garantie.

Wastafel 24 uur niet gebruiken totdat alle kit is uitgehard.



Afplakken met schilderstape

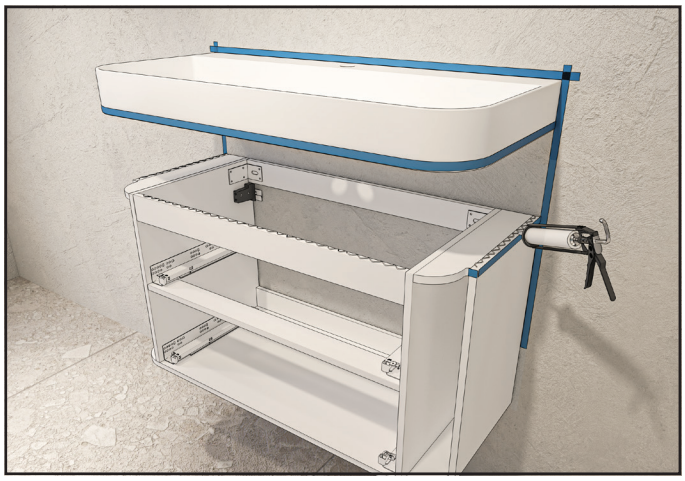

Afkitten tussen wastafel en onderkast



Afkitten tussen onderkast en wand/wastafel en wand/langs wastafel en onderkast

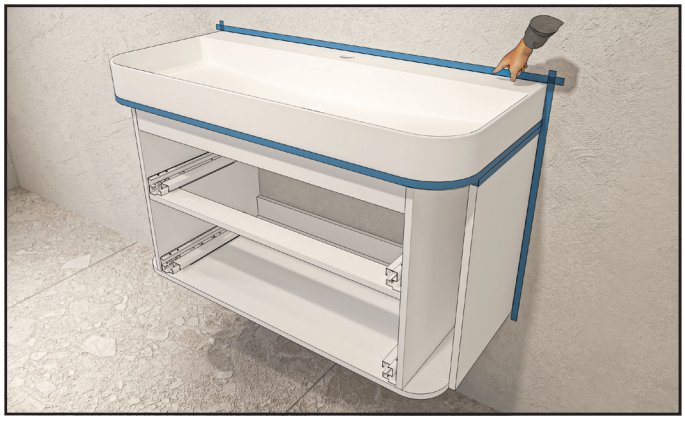

Kit gelijkmatig gladstrijken

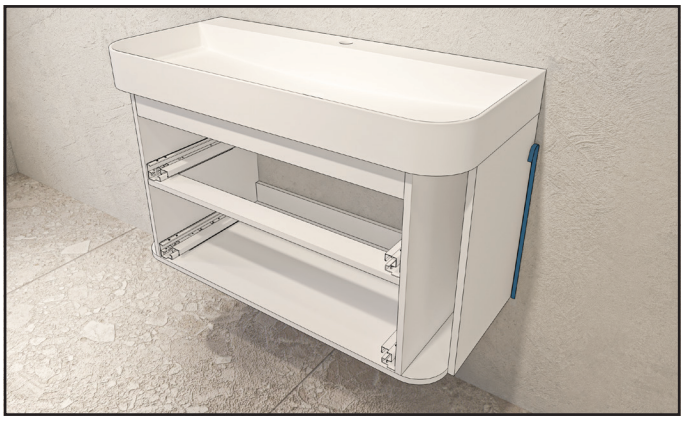

Schilderstape direct na gladstrijken verwijderen

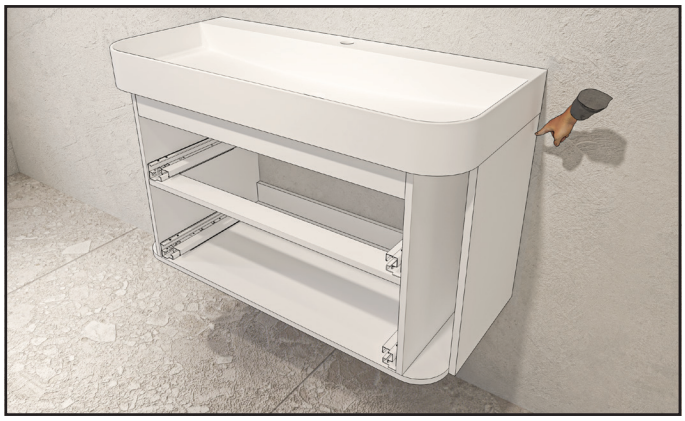

Na verwijderen van de schilderstape de kitnaden nog éénmaal nastrijken

16. Monteer de sifon(s) en kranen

Sluit de ruimtebesparende sifon(s) aan op de wastafel en de waterleidingen/slangen van de kranen op het waterleidingnet en controleer daarna alle aansluitingen op waterdichtheid.

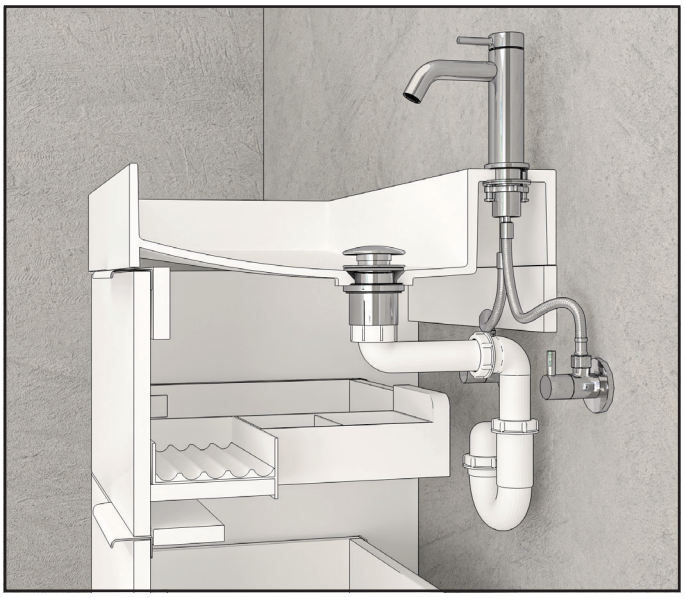



17. Onderhoud

Op de website van uw meubelmerk vindt u ook allerlei adviezen over het onderhoud van uw meubel en wastafel.

In de webshop van Sanibell (https://sanibell.nl/shop/) bieden wij een reeks producten aan die speciaal zijn ontworpen om de badkamermeubelen en wastafels (gemaakt van o.a. polystone, porselein, keramiek, quartz, natuursteen/hardsteen en marmer) in topconditie te houden.



18. Extra tips

Aanvullende tips bij het installeren/gebruiken en onderhouden van het badkamermeubel

- Vochtige handdoeken/washandjes mogen niet worden achtergelaten op/in het badkamermeubel omdat dit kan leiden tot opzwelling.
- Als het badkamermeubel vochtig is na gebruik, dient dit direct afgedroogd te worden omdat dit kan leiden tot opzwelling van het meubel.
- Wanneer een meubel is ingemetseld wordt het niet vervangen. Onderdelen kunnen daarentegen wel vervangen en geleverd worden.

GARANTIETERMIJN EN GARANTIEBEPALINGEN BADKAMERMEUBELEN

Garantietermijn

Bij goede installatie en correct gebruik zullen de producten vele jaren probleemloos dienst doen.

- Badkamermeubelen: 60 maanden
- Wastafels: 24 maanden
- Spiegels en spiegelkasten: 24 maanden
- LED verlichting: 24 maanden
- Elektronica: 12 maanden

Garantiebepalingen

- Binnen de geldende garantietermijn worden alle defecte onderdelen van het badkamermeubel opnieuw geleverd wanneer het gaat om materiaal-, constructie- of fabricagefouten.
- Alle defecten aan mechanische onderdelen zoals scharnieren, lade-geleiders en ophangblokken vallen onder de garantie.
- Wanneer onderdelen onder garantie zijn geleverd worden alle montagekosten, loodgietersinstallatie-kosten en tegelwerkkosten niet vergoed.
- Onderdelen zijn op te vragen via het dealernetwerk.
- Wanneer er buiten de geldende garantiebepalingen een eventueel voorval (met schade) plaatsvindt, kan er naar wens een onderdeel tegen een gereduceerd/ coulance tarief worden geleverd.
- Bij schade als gevolg van verkeerde montage en lekkage vervalt de garantie.
- Laat de eventuele elektrotechnische werkzaamheden te allen tijde uitvoeren door een erkend elektromonteur.
- De garantie vervalt wanneer het badkamermeubel niet of onvoldoende is afgekit, verkeerd gemonteerd is of beschadigd is ten gevolge van lekkage.
- Kleur- en tintafwijkingen vallen niet onder de garantie.
- De matching kleuren van de meubelgrepen lopen zo veel mogelijk parallel met de kleuren van de kranen voor de merken IVY en MAY. Een minimaal kleur-verschil (door verschillen in matriaalgrondstoffen) is onvermijdelijk en als zodanig worden hierover geen claims geaccepteerd.
- Alle kleuren, decors en afwerkingen kunnen na verloop van tijd van kleur veranderen als gevolg van lichtinvloeden. Dit is een wezenlijk onderdeel van het product en wordt niet beschouwd als een product-fout en als zodanig worden hierover geen claims geaccepteerd.
- Garantieaanspraken dienen altijd vergezeld te gaan van een goede omschrijving van de klacht, het aankoopbewijs, afleveradres en duidelijke foto's.
- Garanties gelden niet voor ex-showroom/ex-display producten. Dit heeft uiteraard geen invloed op uw wettelijke rechten.
- Schade en/of storingen veroorzaakt door vervuiling, schimmel, chemicaliën of ongepaste reiniging zijn uitgesloten van garantie.
- Schoonmaakmiddelen en chemicaliën die tijdens het schoonmaken van bijvoorbeeld de spiegels worden gebruikt, kunnen schade, verslechtering en verwering (oxidatie) veroorzaken aan de zilverlaag van de spiegel en dit valt niet onder de garantie. Speciale onderhoudsproducten zoals de Sanibell spiegel(schuim)reinigers zijn wel toegestaan omdat deze uitgebreid zijn getest op het product.
- Elke natuurstenen/marmeren wastafel is uniek en kan dus qua kleur, kleurnuance, expressie en structuur afwijken van wat in de winkel tentoongesteld is en zijn daarom geen redenen van eventuele reclamatie.
- Voor onze echt hout collectie (massief en fineer) hebben we ervoor gekozen om te werken met een gevarieerd kleurenpalet. De onvoorspelbaarheid van de natuur wordt weerspiegeld in een eindeloze verscheidenheid aan patronen. De aanwezigheid van knoesten, kwasten, knopen, groeven, nerven en de vele kleurschakeringen zorgen voor een unieke, imperfecte schoonheid. Onvolkomenheden in het hout zijn geen defect, maar een natuurlijk kenmerk dat het karakter van het hout benadrukt en zijn daarom geen redenen van eventuele reclamatie.
- Garanties zijn overdraagbaar wanneer het eigendom van eigenaar verandert, maar niet overdraagbaar wanneer het product opnieuw wordt geïnstalleerd op een andere locatie.
- Voor reparatie van producten die buiten de garantie vallen worden de arbeidsuren, materiaalkosten en voorrijkosten vooraf begroot en aan de opdrachtgever doorberekend. Servicebezoeken worden alleen uitgevoerd in Nederland en België. Wanneer de opdrachtgever – niet binnen 24 uur van de gemaakte afspraak - afziet van de reparatie of niet akkoord gaat met de geschatte opgave van kosten of een verzoek tot reparatie afkeurt, brengt Sanibell de vaste voorrijkosten in rekening.

Voorts valt er niet onder onze garantie:

- Schade die opzettelijk is toegebracht en die is ontstaan als gevolg van onzorgvuldig onderhoud, slordigheid en verkeerd gebruik.
- Schade die is ontstaan door personen die niet gemachtigd zijn het herstel of reparatie uit te voeren.
- Schade die is ontstaan door gebruik van niet originele onderdelen, aanpassingen, uitbreidingen of toebehoren.
- Schade die is ontstaan door onachtzaamheid tijdens de montage.
- Schade die is ontstaan door transport.

SERVICE

Neem voor aanvullende vragen of gewenste service contact op met de afdeling service van Sanibell:

Telefoon +31 186 745 030 of stuur een e-mail naar: service@sanibell.nl

Deze garantiebepalingen en -voorwaarden gelden voor het assortiment wastafels en badkamermeubelen van het merk INK® van Sanibell BV – The Netherlands.

©Sanibell 2025 - Versie 01/2025