INSTALLATIE VOORSCHRIFT

# SKYLINE HOEKINSTAP

+twee schuifdeuren

Nano

1000x1000x2000mm

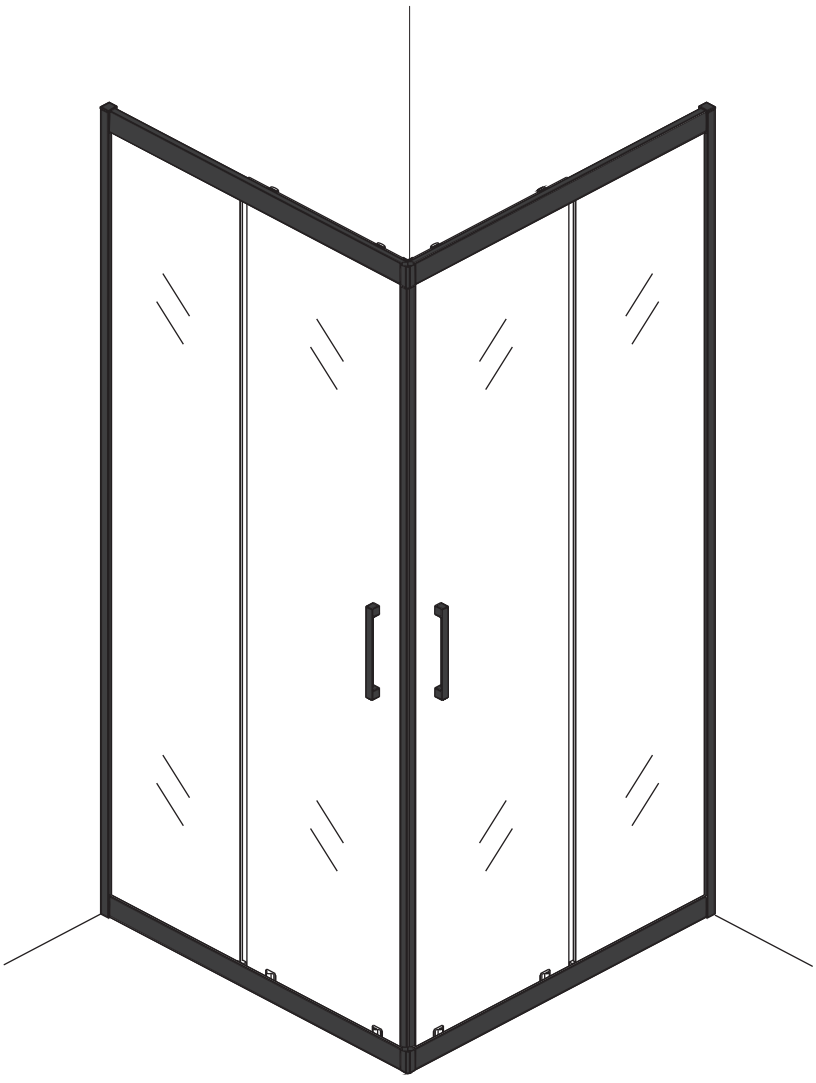

1

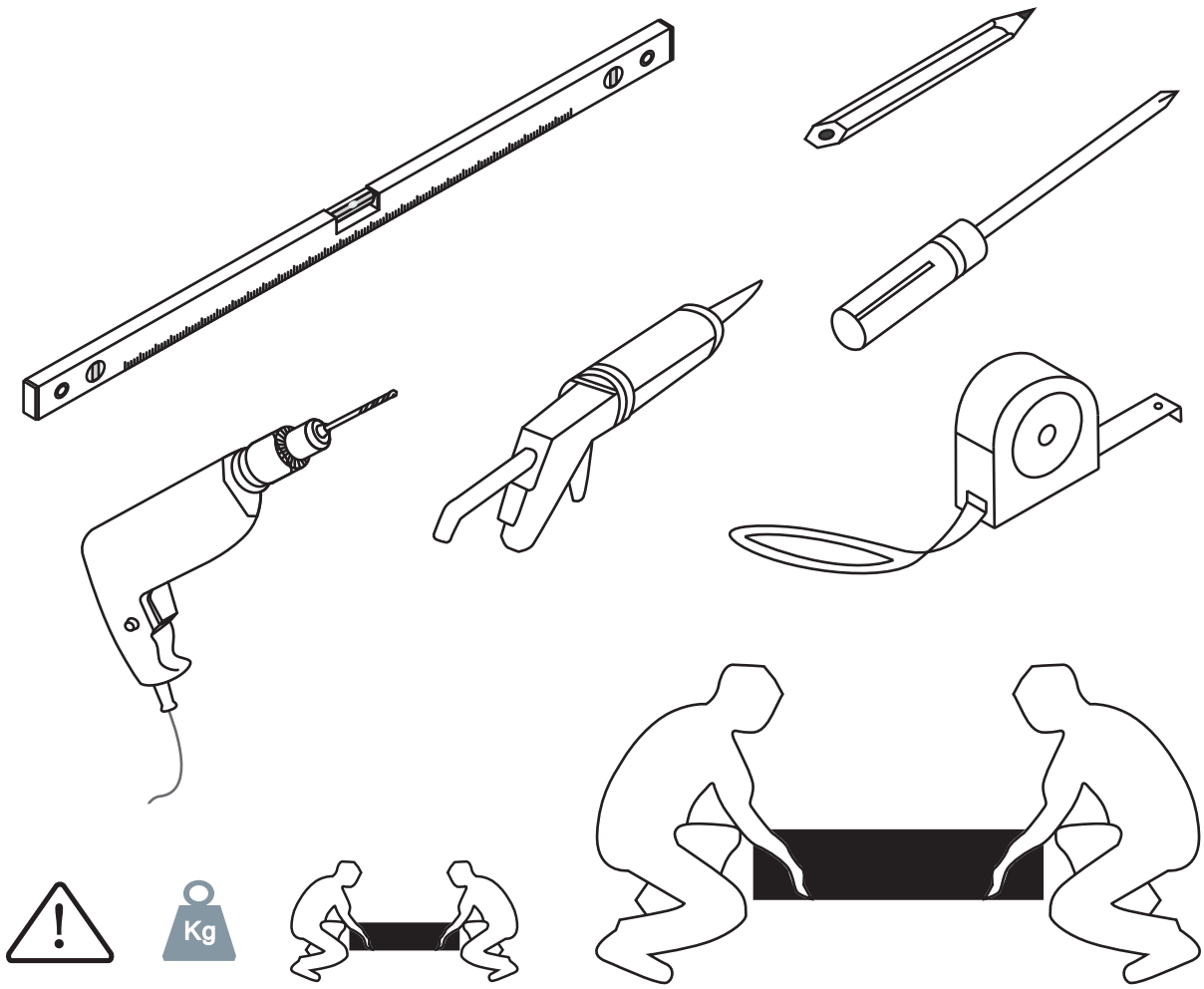
Kg

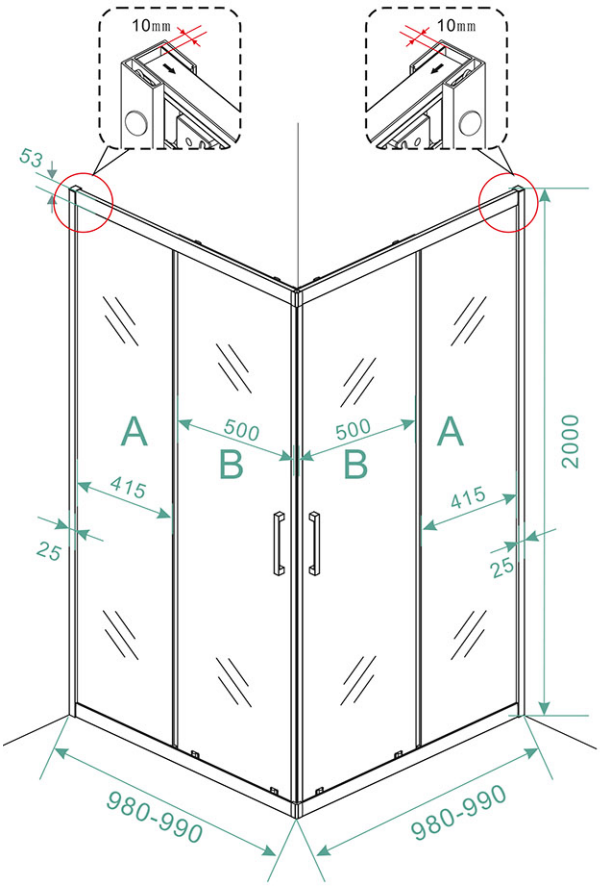
10mm
10mm
53
A
B
500
500
B
A
415
415
25
25
2000
980-990
980-990

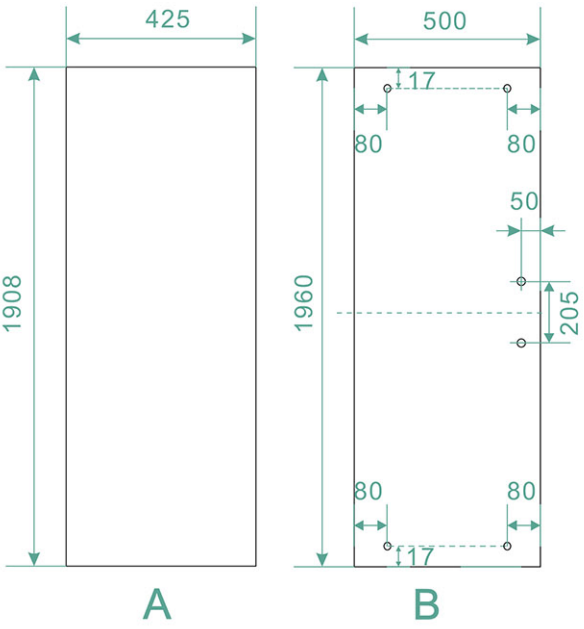
425
1908
A
500
17
80
80
50
205
1960
80
80
17
B

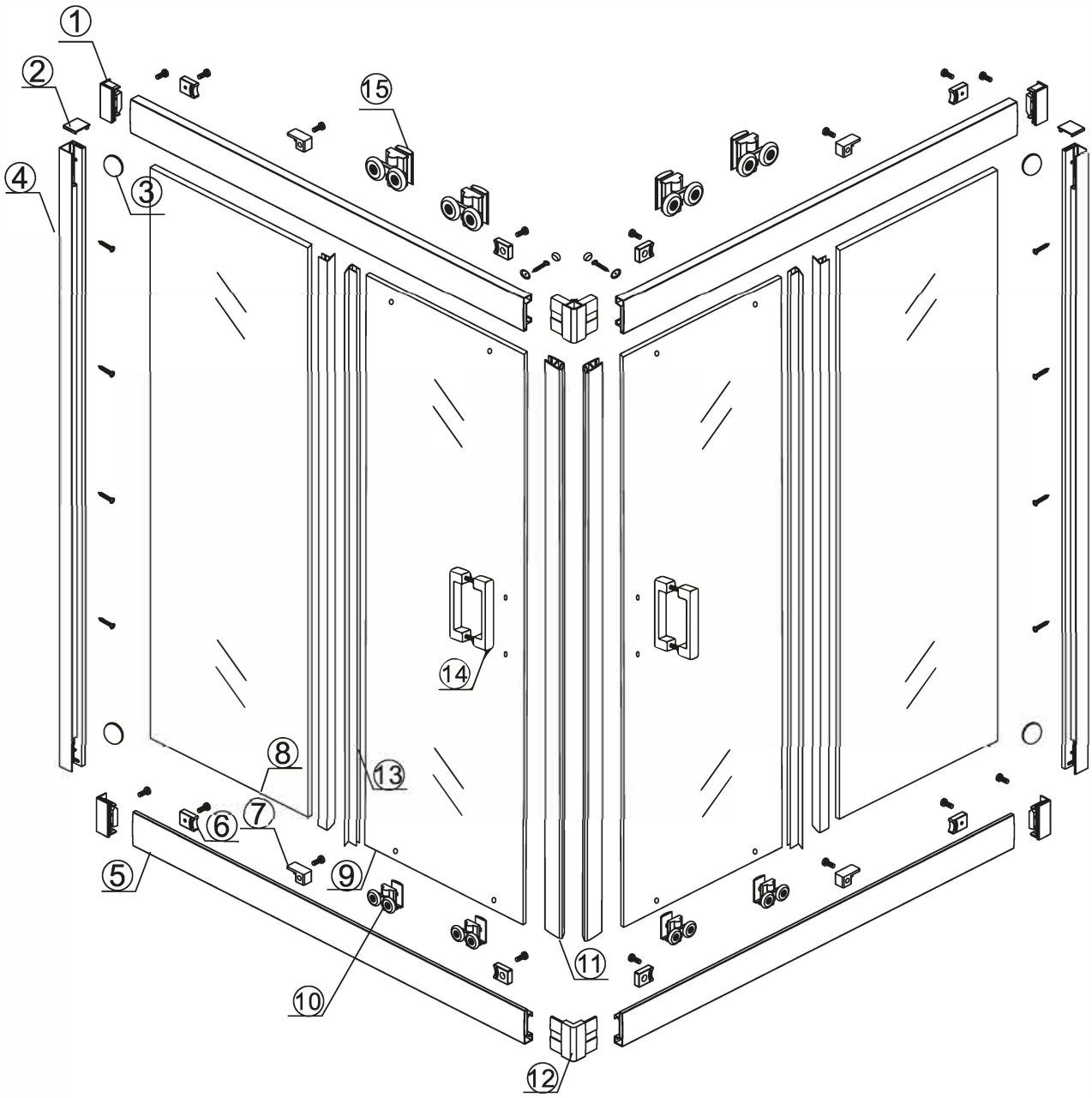
1
2
15
4
3
14
8
13
7
6
9
5
11
10
12

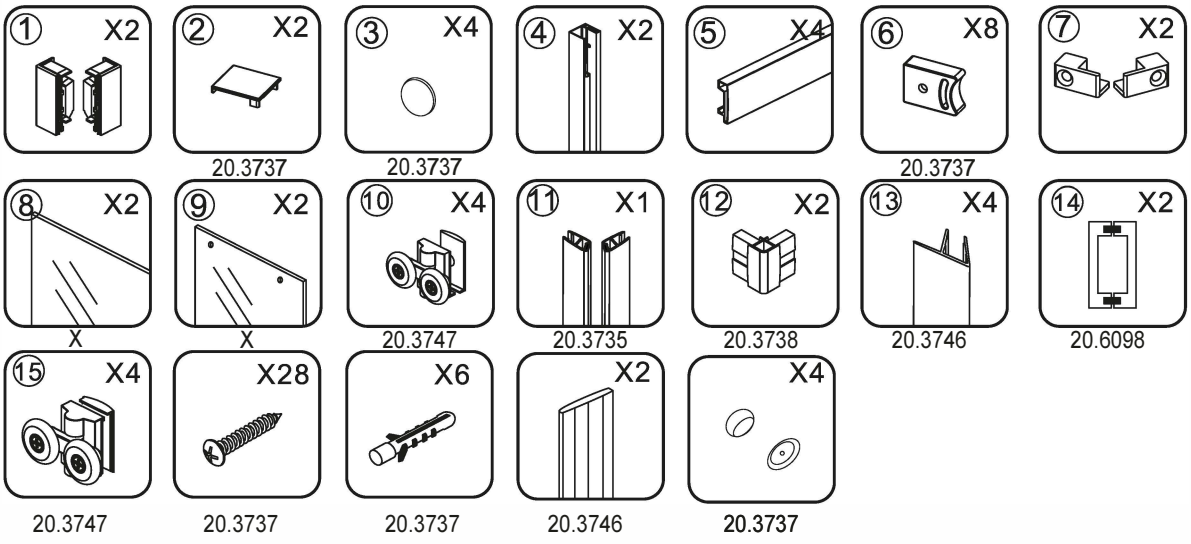
1 X2
2 X2
20.3737
3 X4
20.3737
4 X2
5 X4
6 X8
20.3737
7 X2
8 X2
X
9 X2
X
10 X4
20.3747
11 X1
20.3735
12 X2
20.3738
13 X4
20.3746
14 X2
20.6098
15 X4
20.3747
X28
20.3737
X6
20.3737
X2
20.3746
X4
20.3737


Kg

3

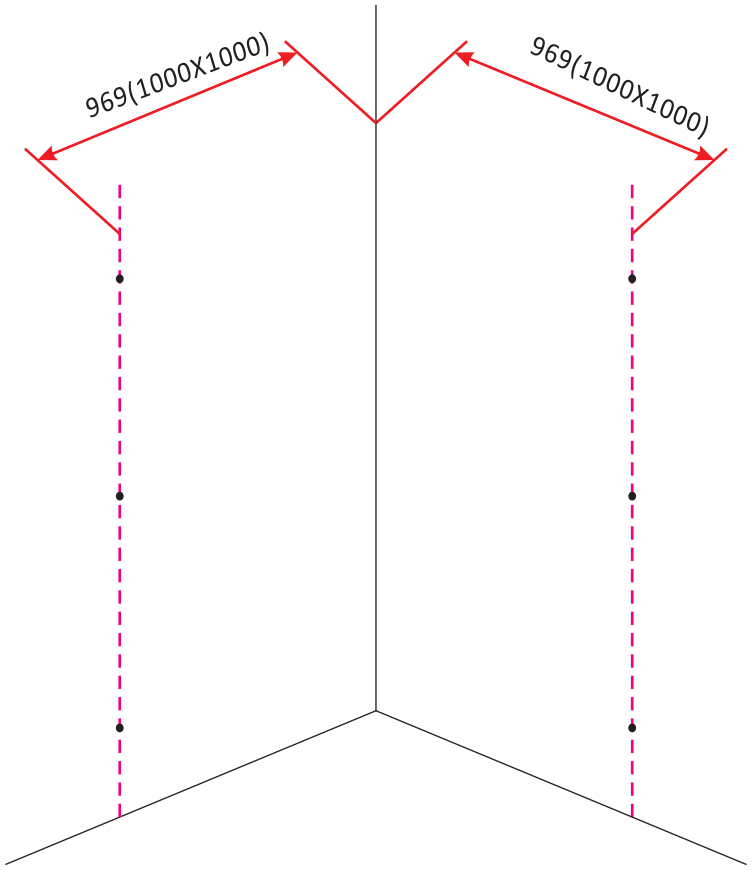


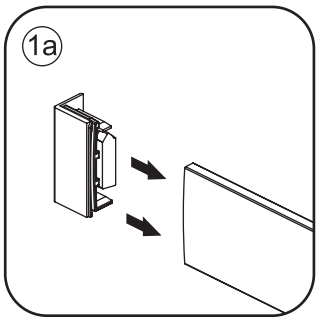


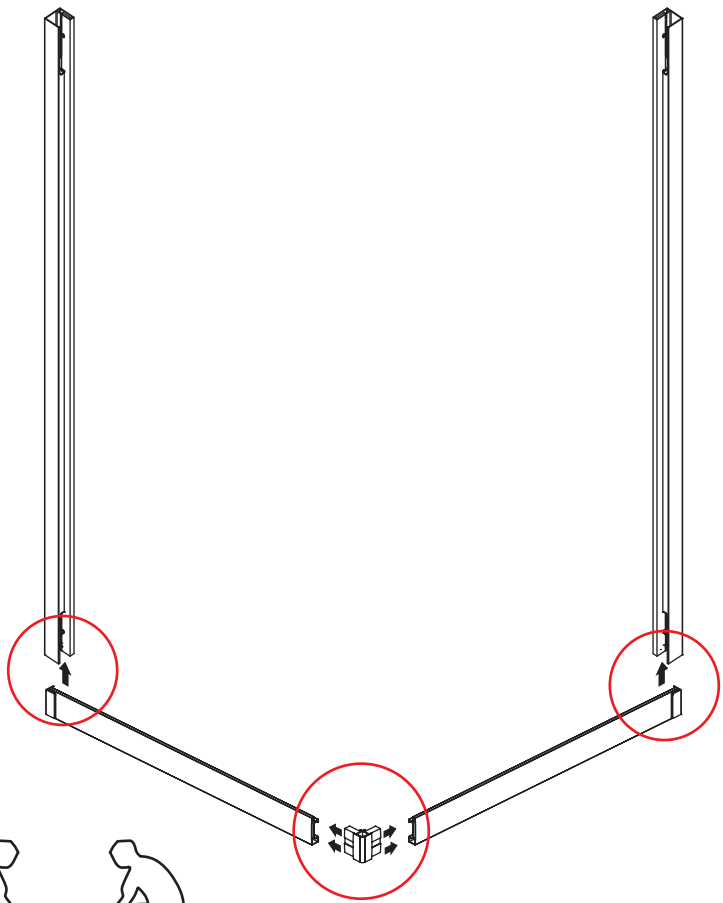








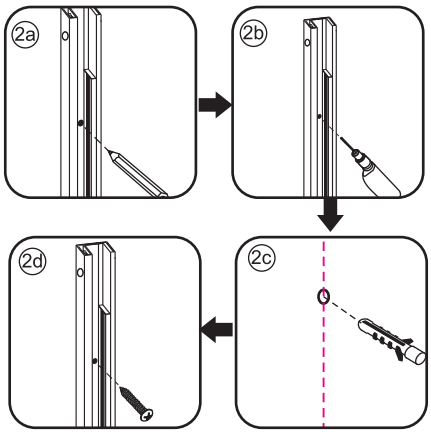


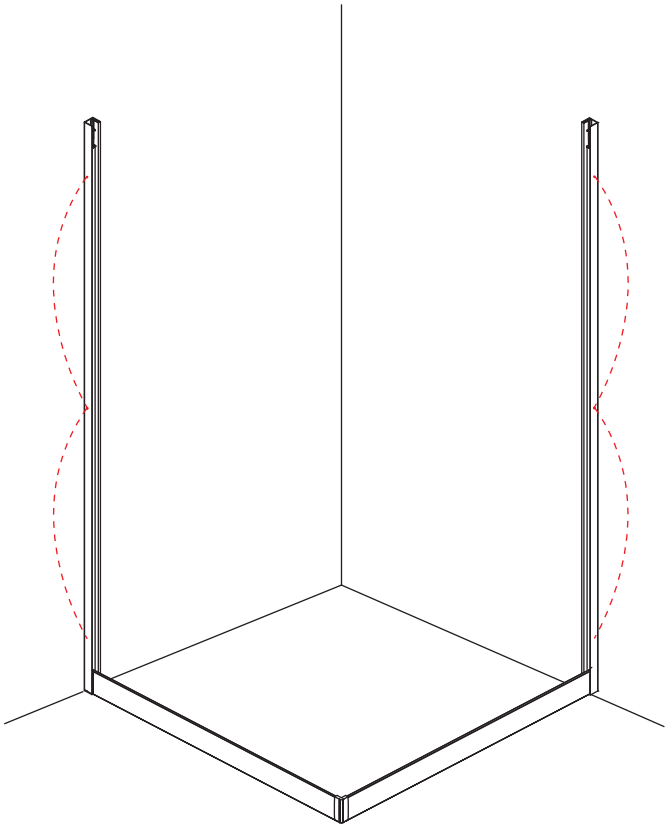

X6
M4x30

X6
M4x30

4

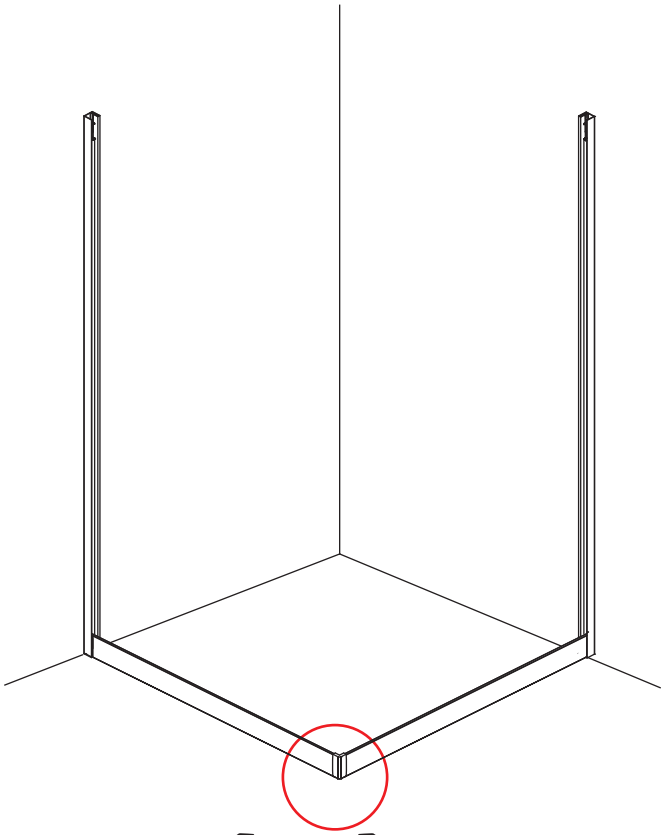

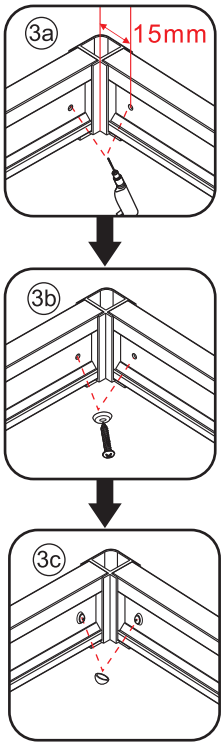









X2
M4x6

5

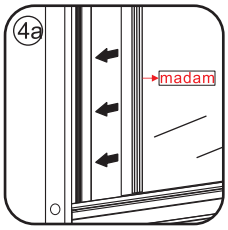
4a
madam

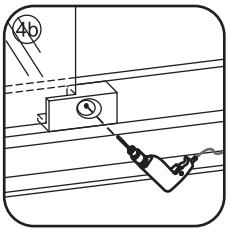
4b

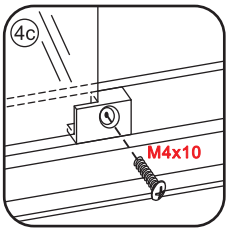
4c
M4x10

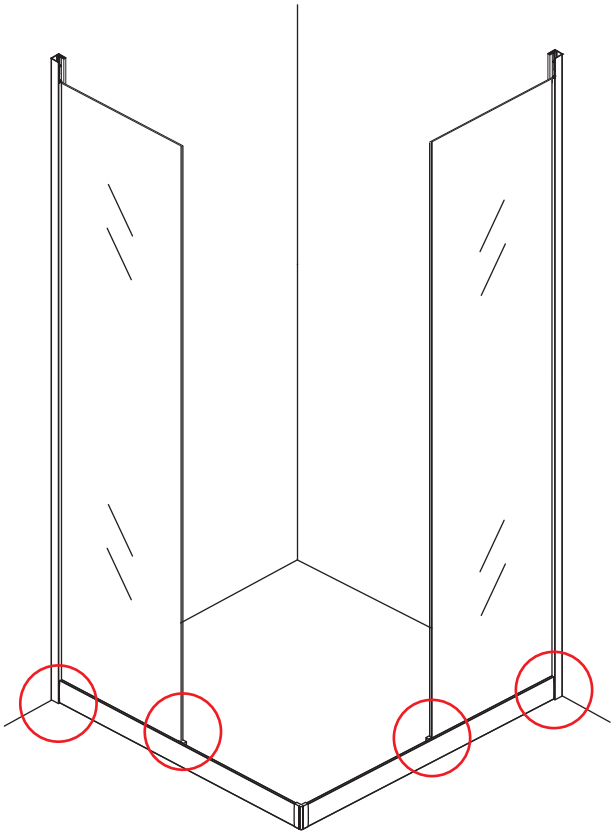

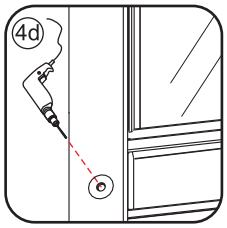
4d

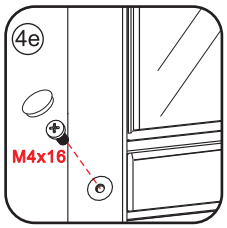
4e
M4x16

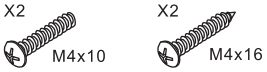
X2
M4x10
X2
M4x16

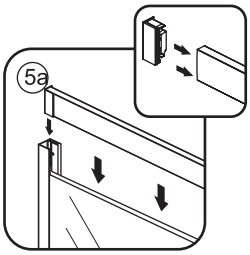
5a

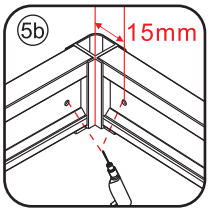
5b
15mm

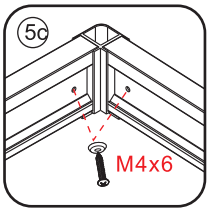
5c
M4x6

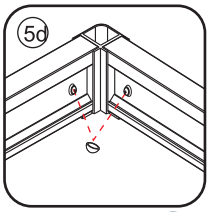
5d





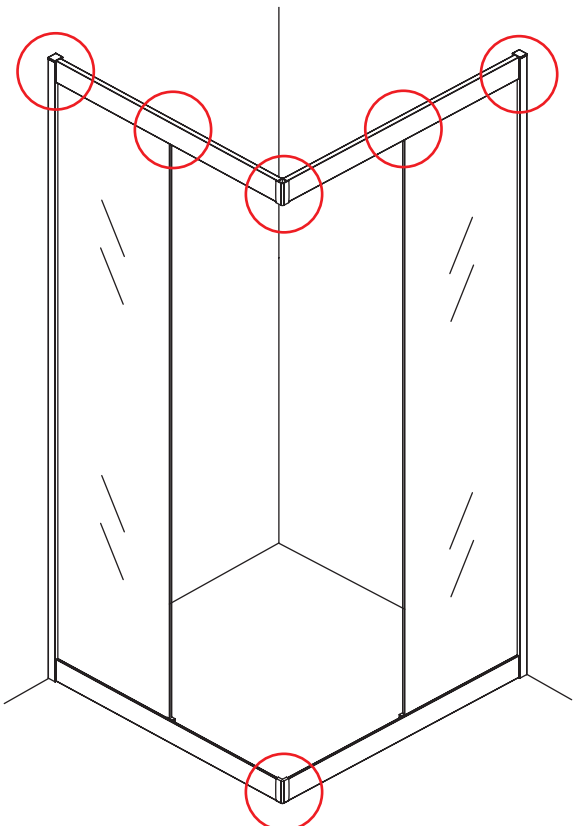

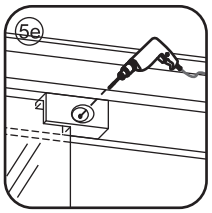
5e

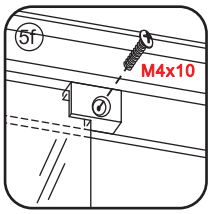
5f
M4x10

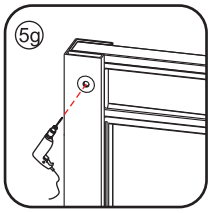
5g

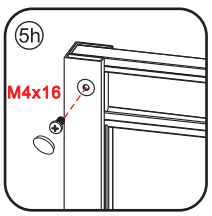
5h
M4x16

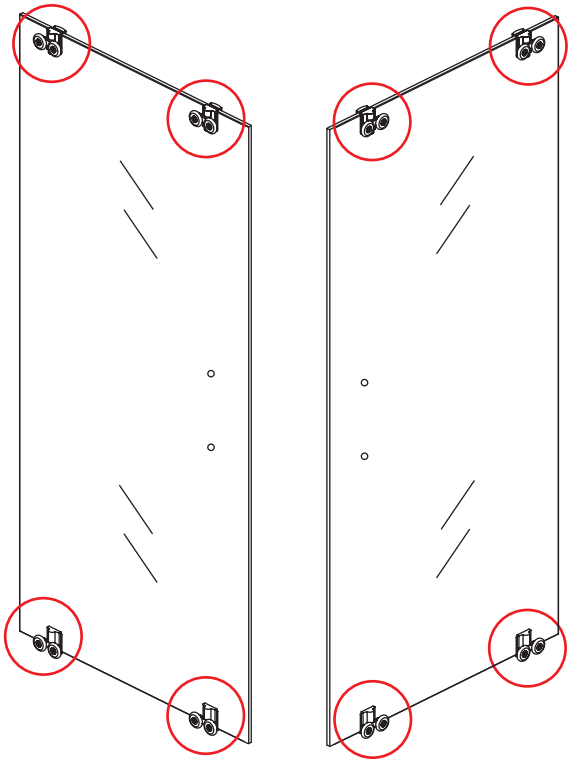

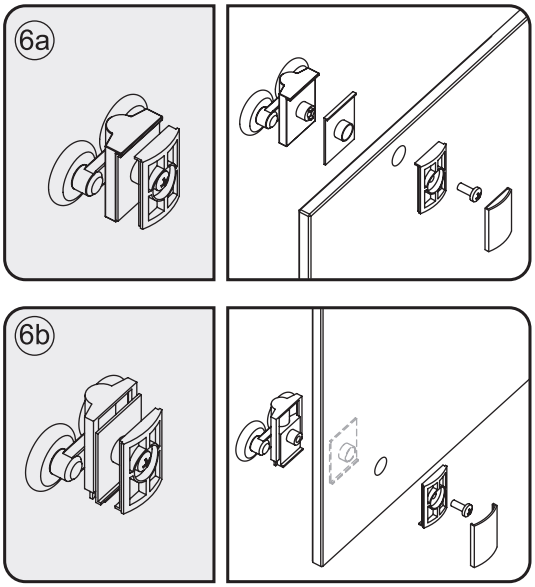




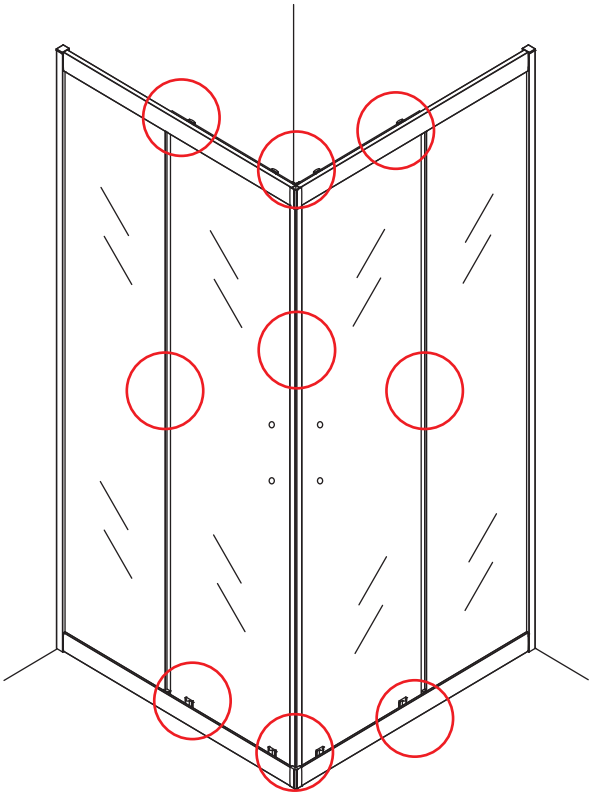

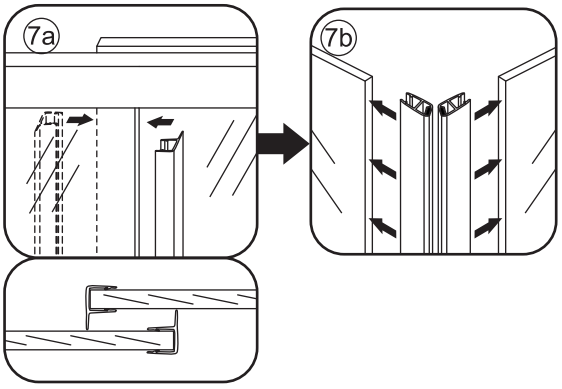


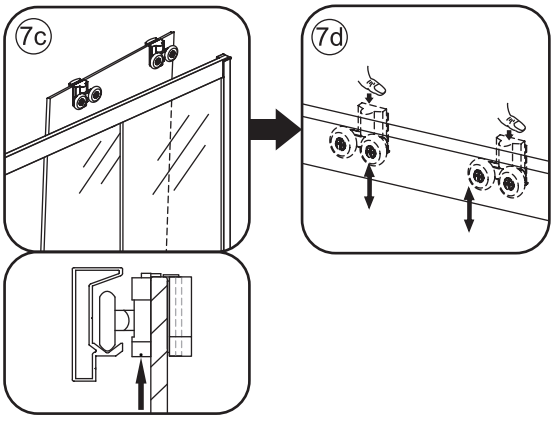





Stelschroef voor het afstellen van de douchedeur

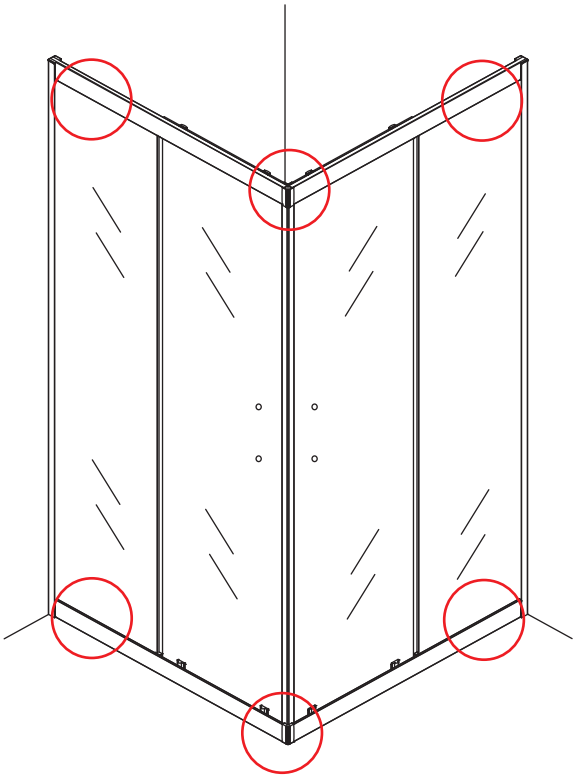

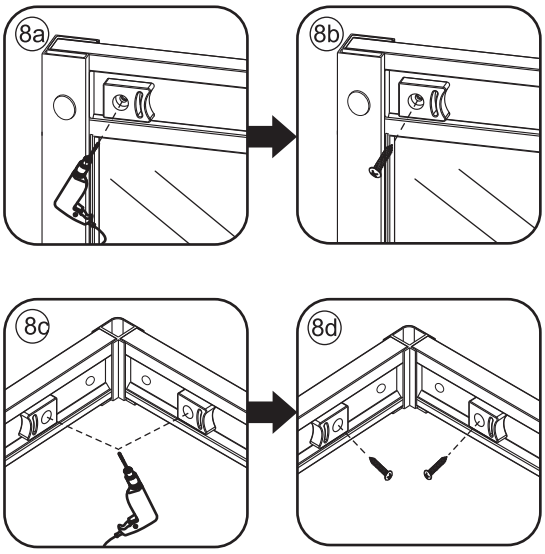
8a
8b
8c
8d

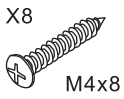
X8
M4x8

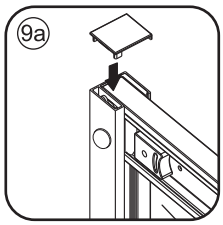
9a

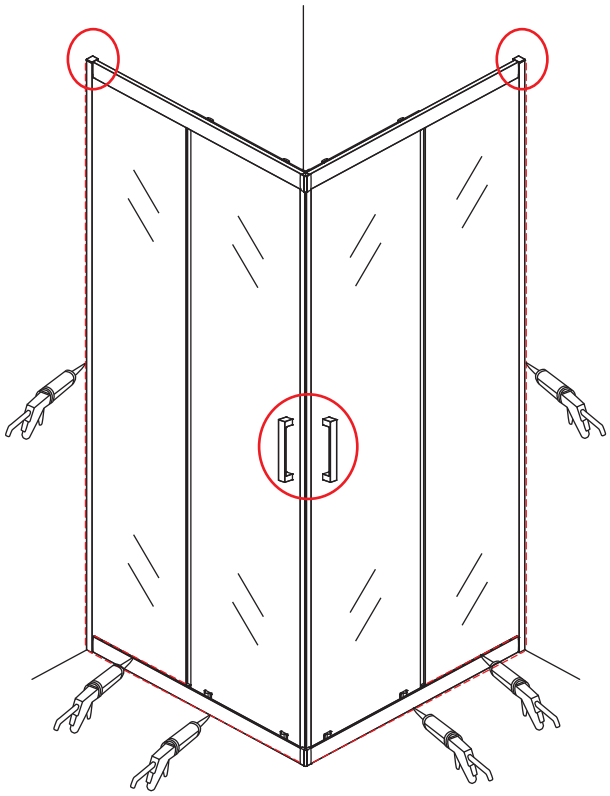

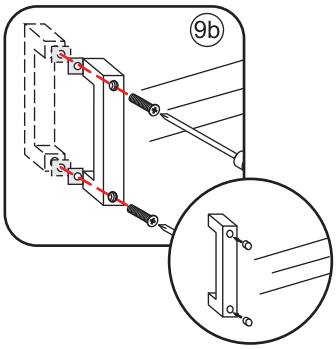
9b


24 uur




Kg

