INSTALLATIE VOORSCHRIFT

HORIZON INLOOPDOUCHE
MATZWART RASTER

Nano

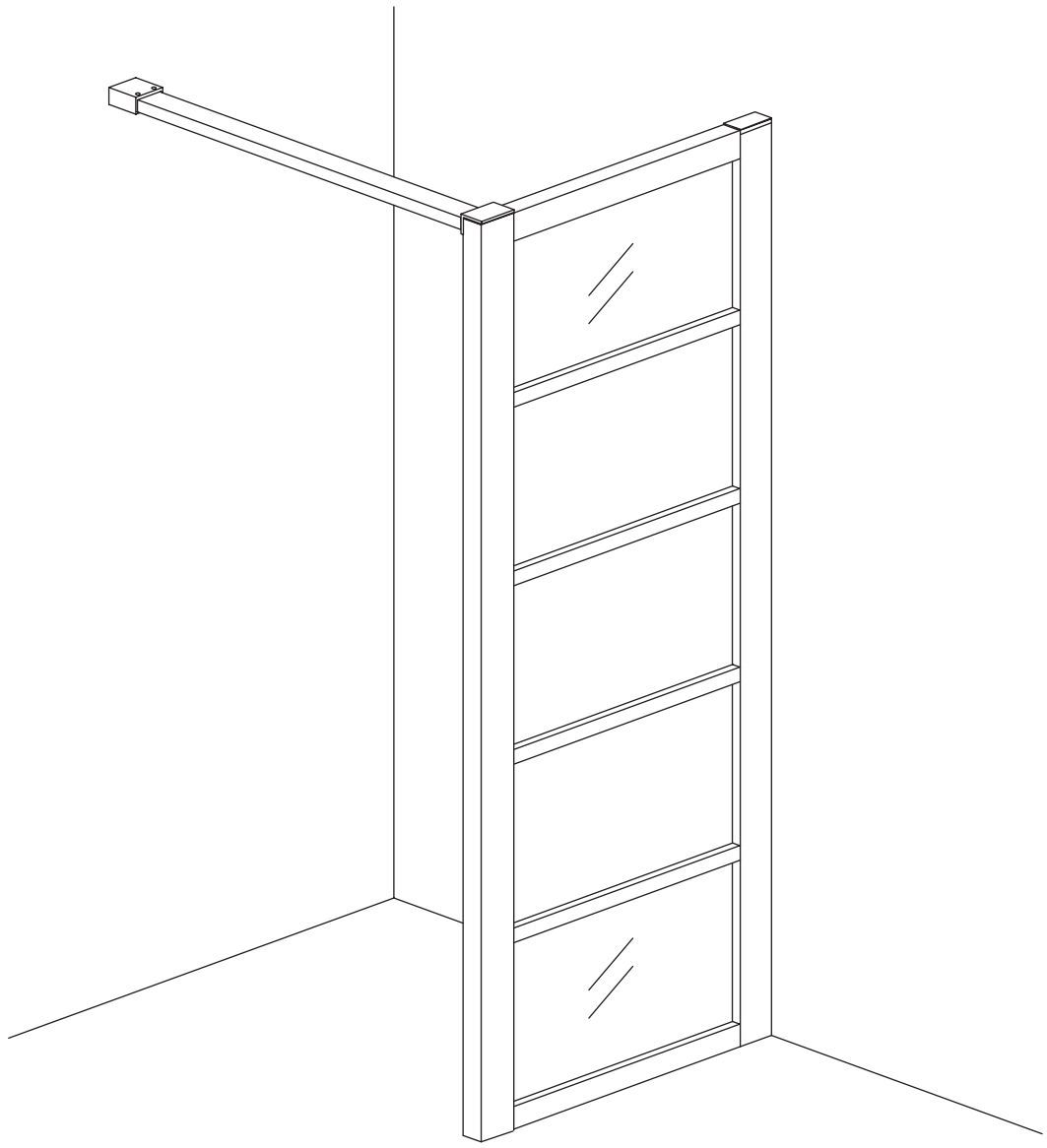



Zonder NANO

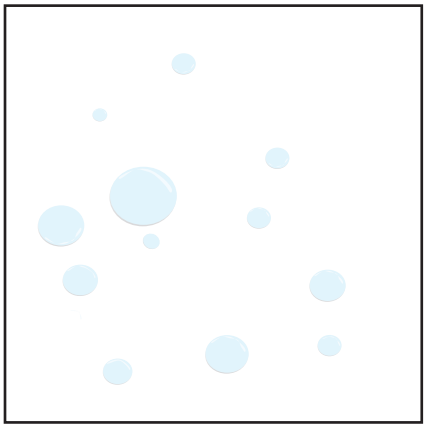

NANO

beide zijden NANO behandeld

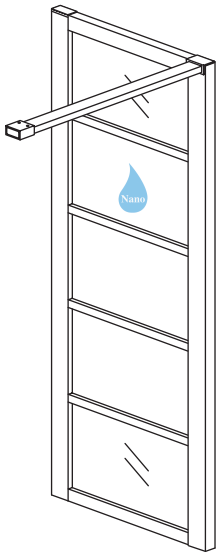

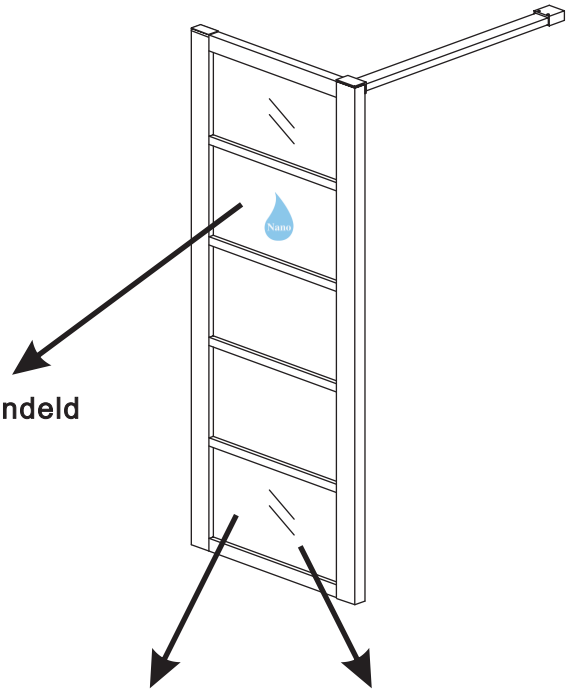

beide zijden NANO behandeld

NANO garantie: 5 jaar bij normaal gebruik
LET OP: gebruik geen grove scherpe voorwerpen, zoals schuursponsjes of staalwol om het glas schoon te maken.

1

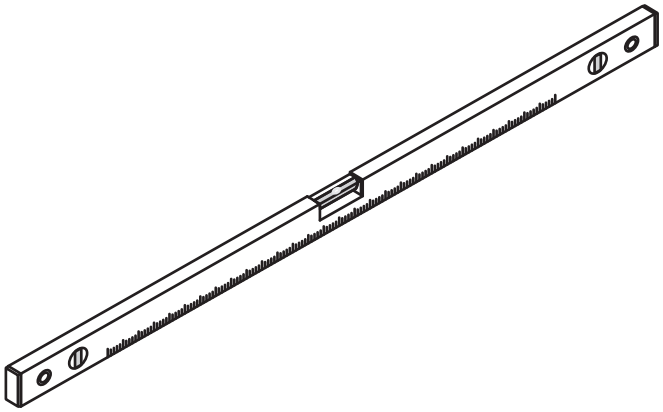

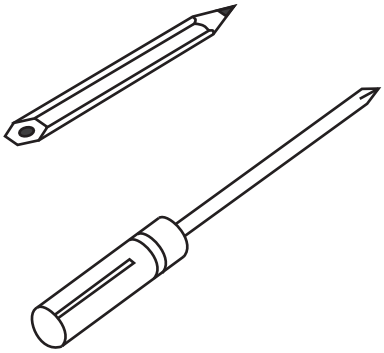

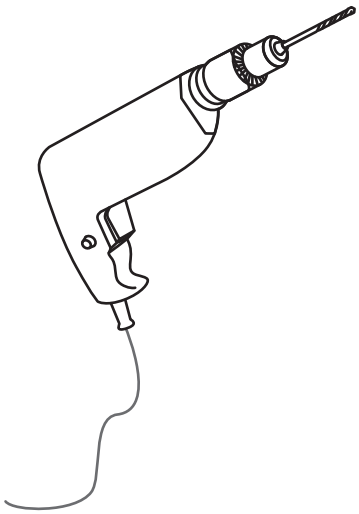

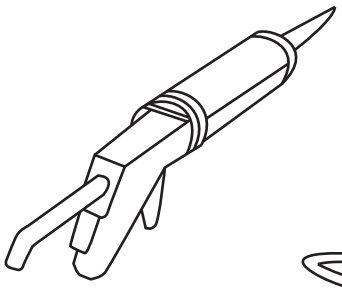

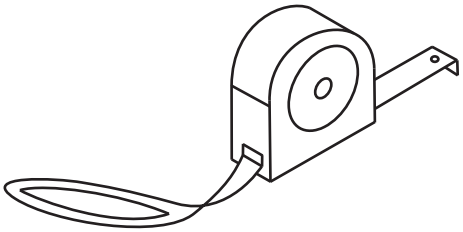

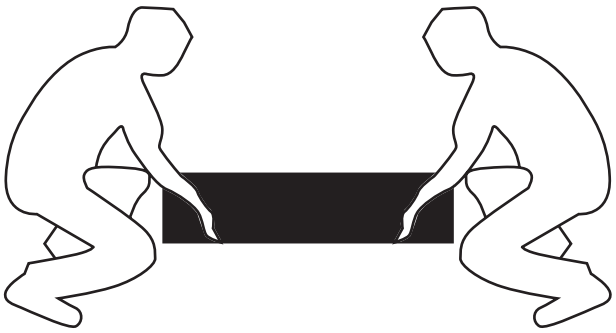



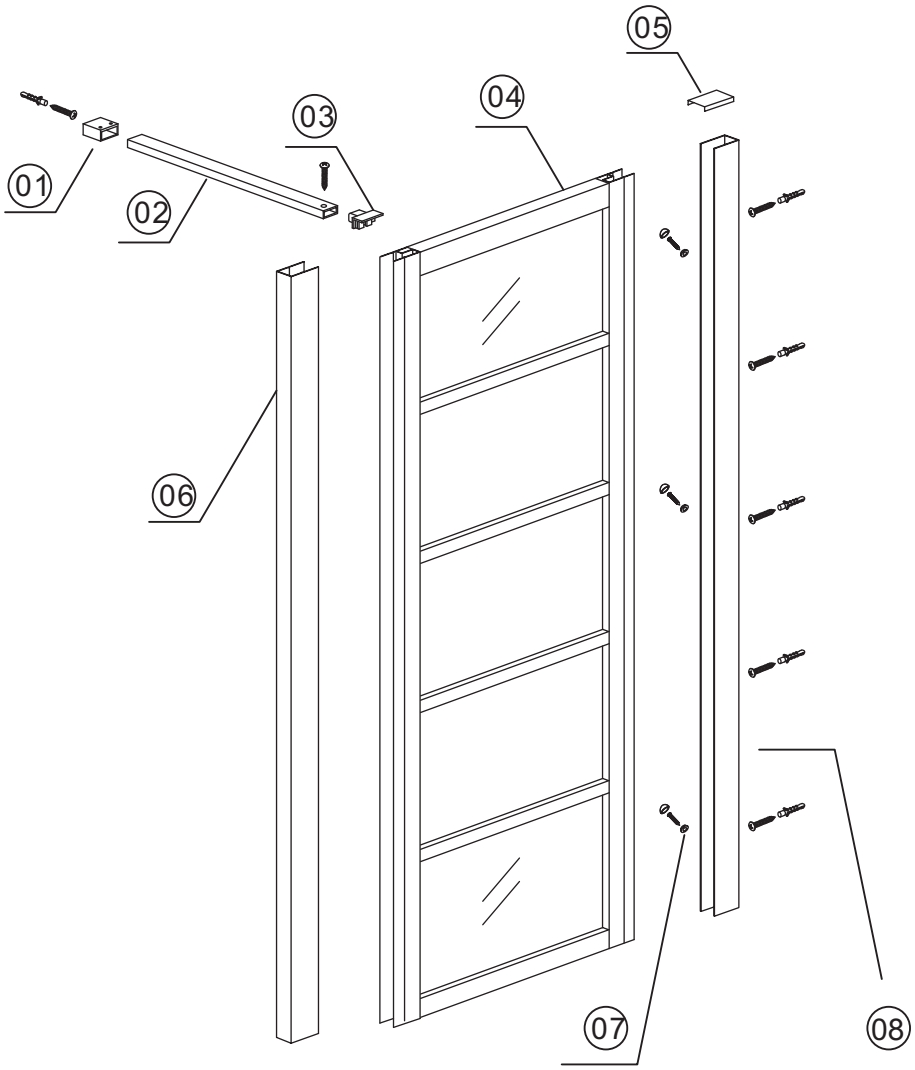

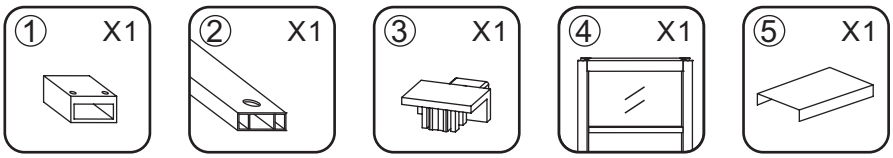

20.3549 | **X** | **20.3544**

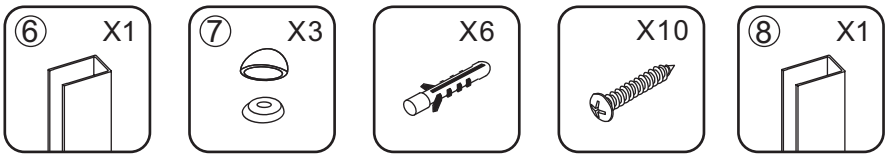

20.3538 | **20.3547** | **20.3547** | **20.3547** | **20.6096**



2

3

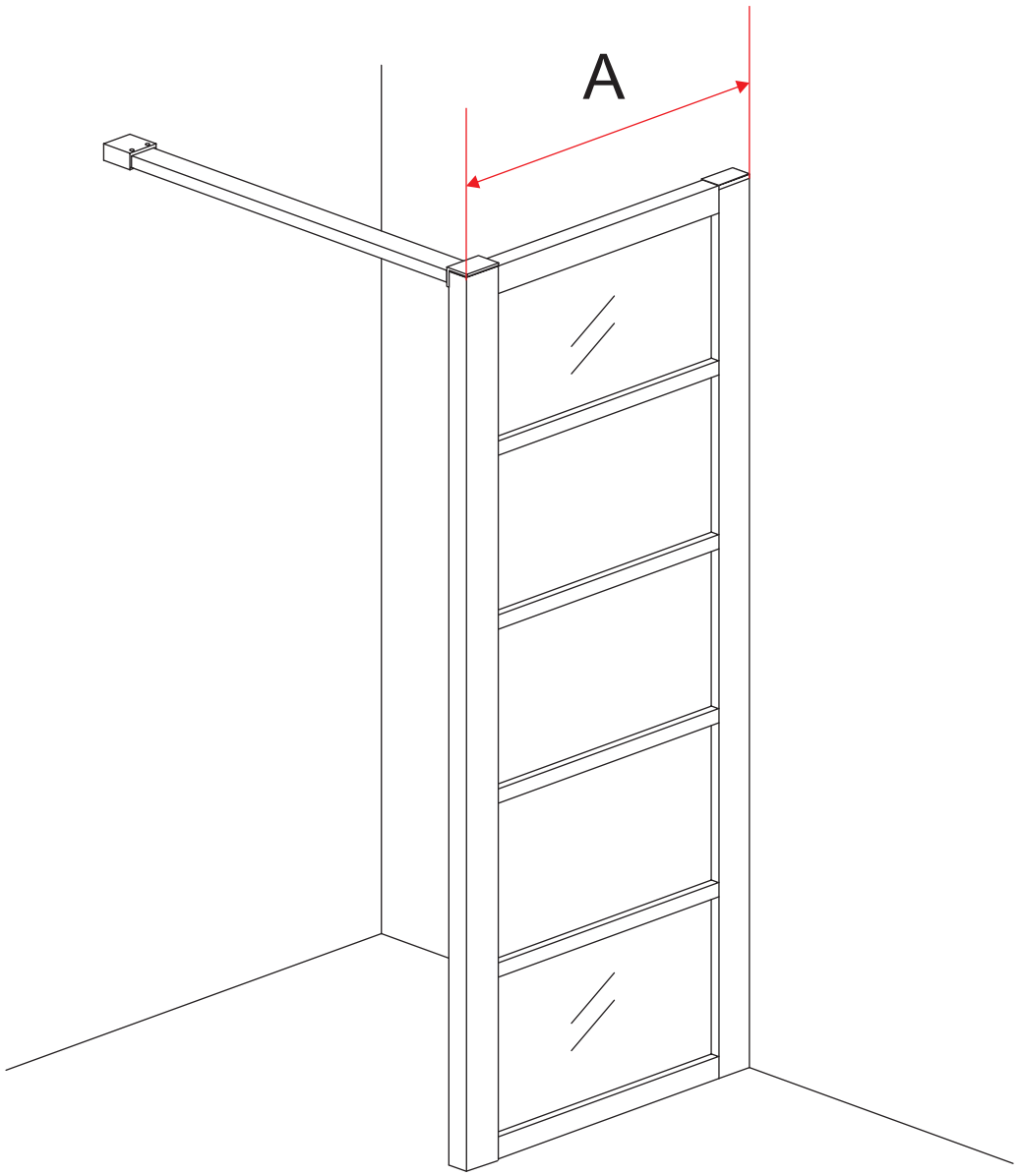

A	
800mm	790-800mm
900mm	890-900mm
1000mm	990-1000mm

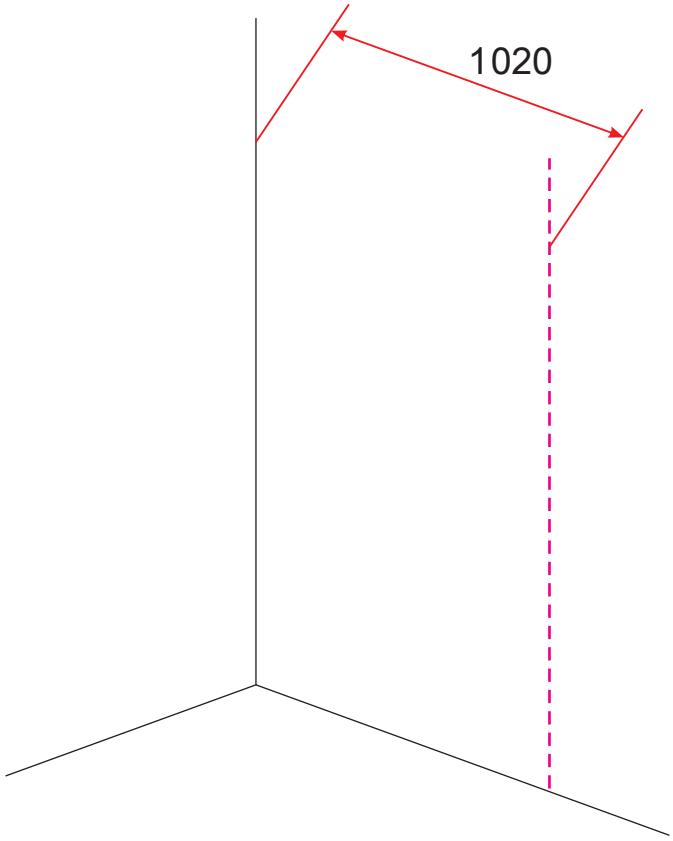

Let op: verwijder het plastic van het profiel voordat je het product monteert.

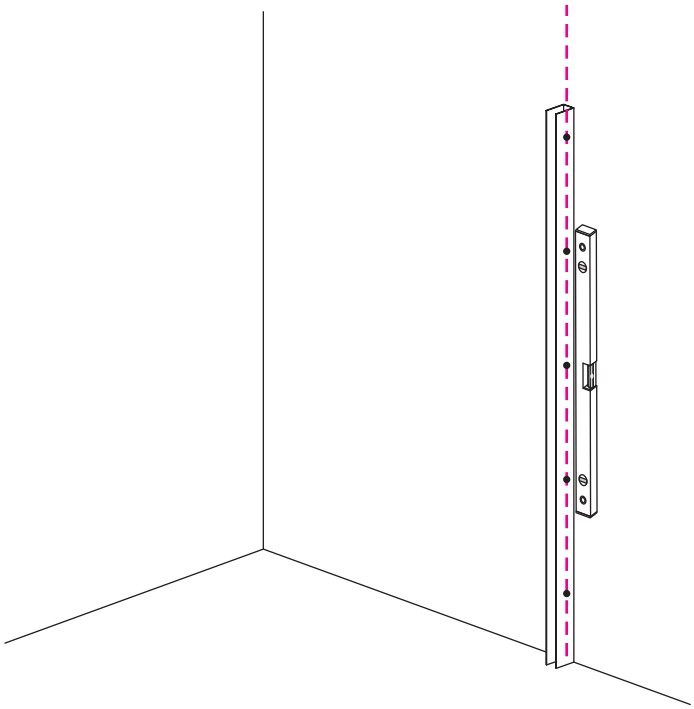

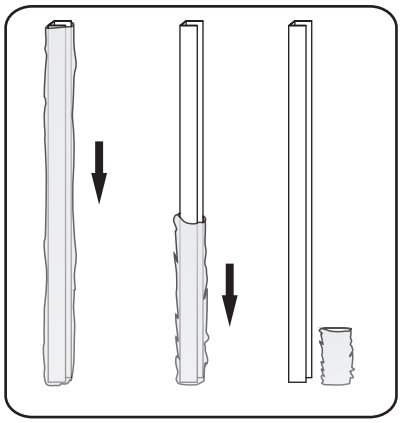

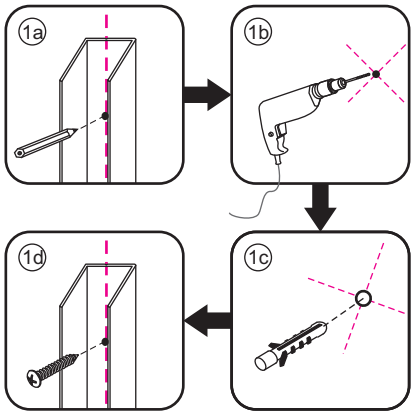





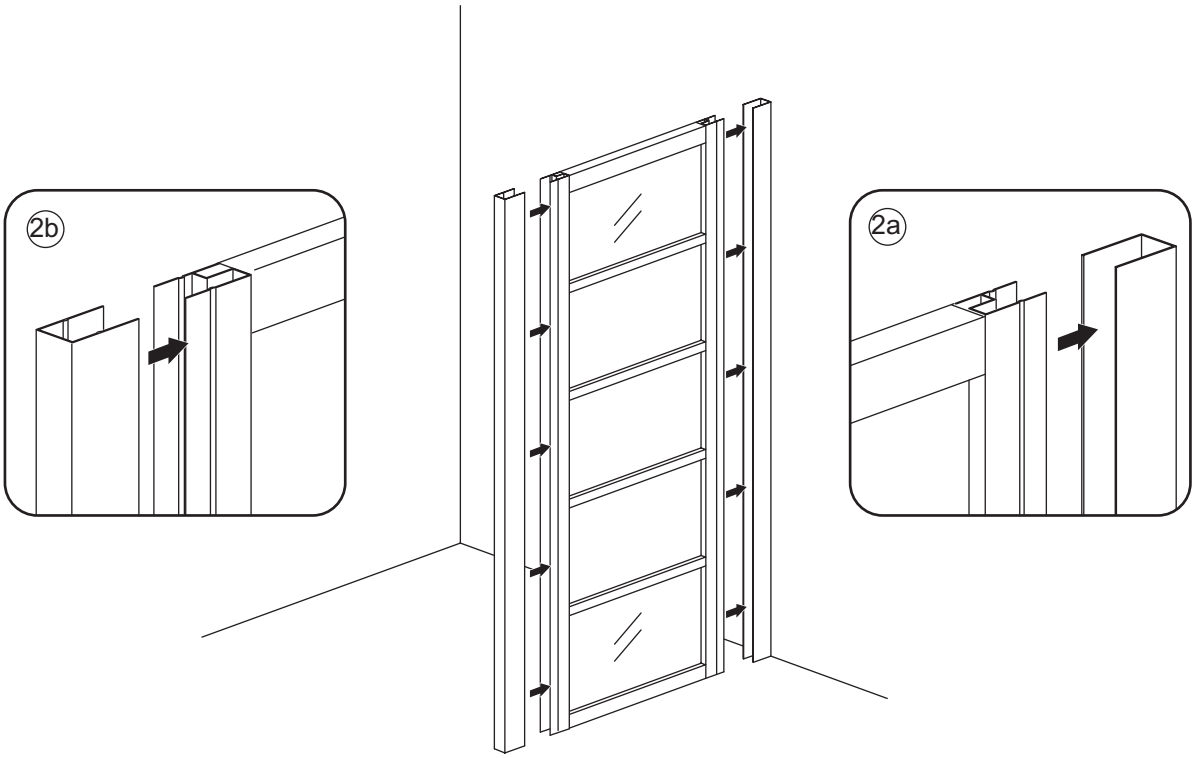
2b
2a

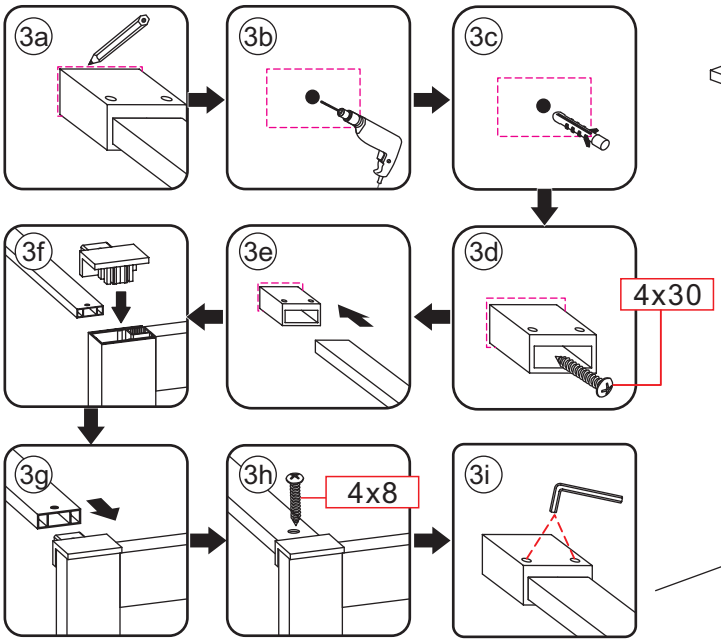
3a
3b
3c
3d
4x30
3e
3f
3g
3h
4x8
3i

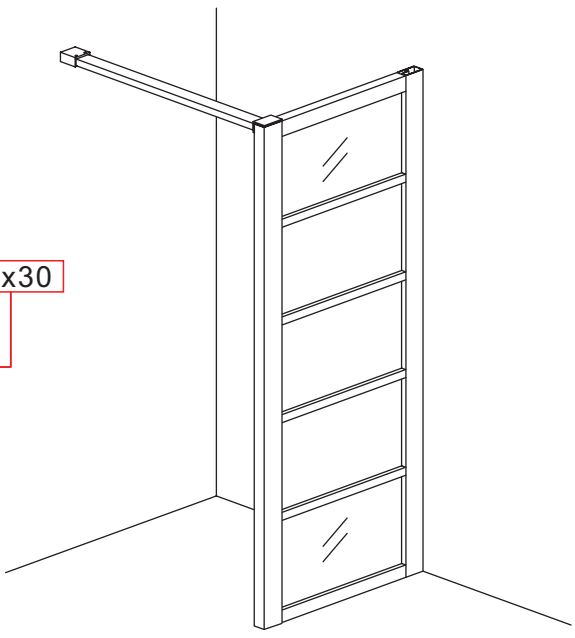


Kg


Φ6mm
X10
Φ6x30
X1
4x30
X1
4x8

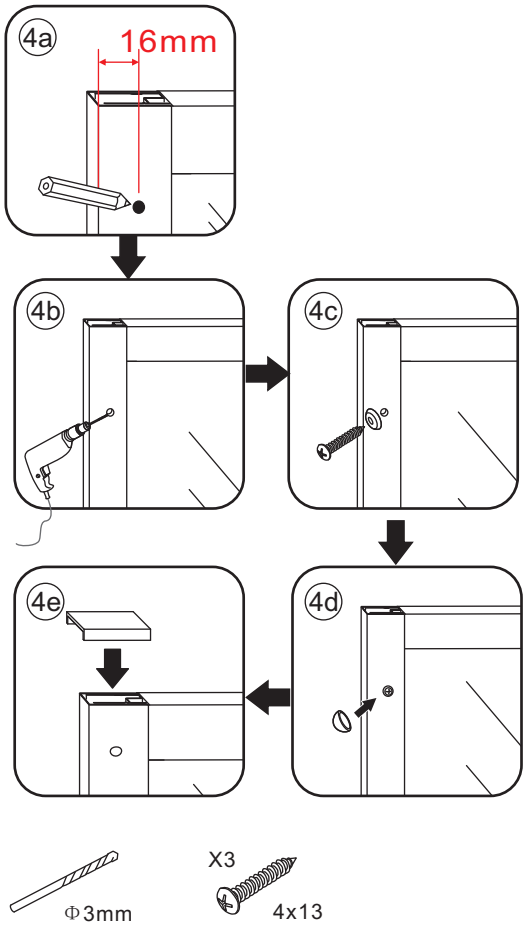

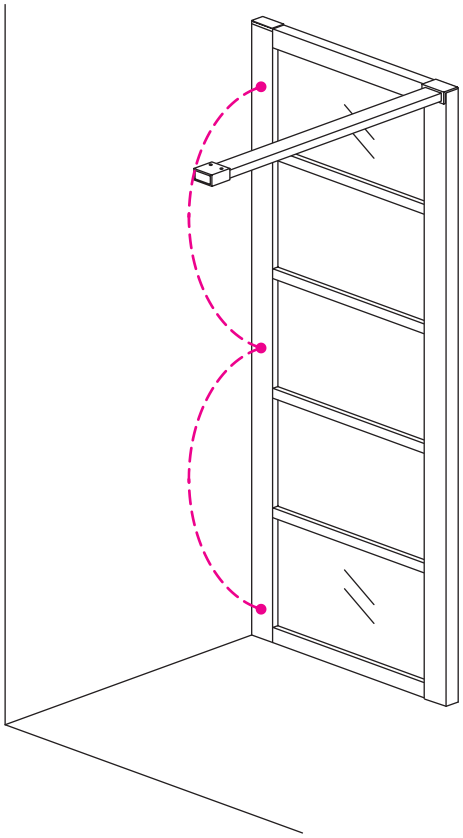

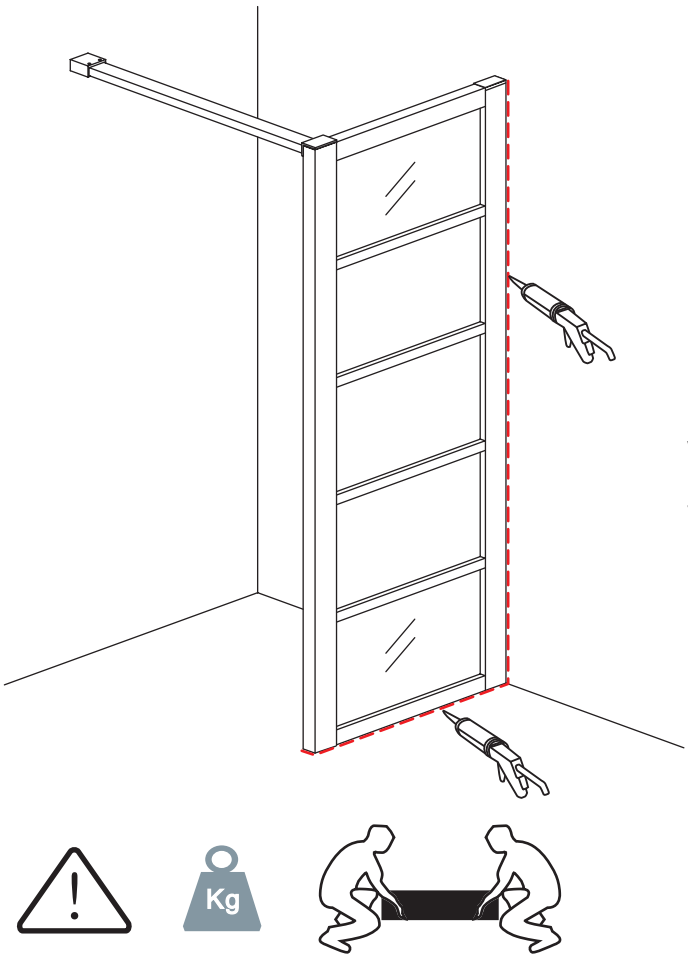

Voorzie alleen de buitenzijde van de cabine van siliconenkit.

