INSTALLATIE VOORSCHRIFT

ZIJWAND + HOEKPROF met RVS profiel

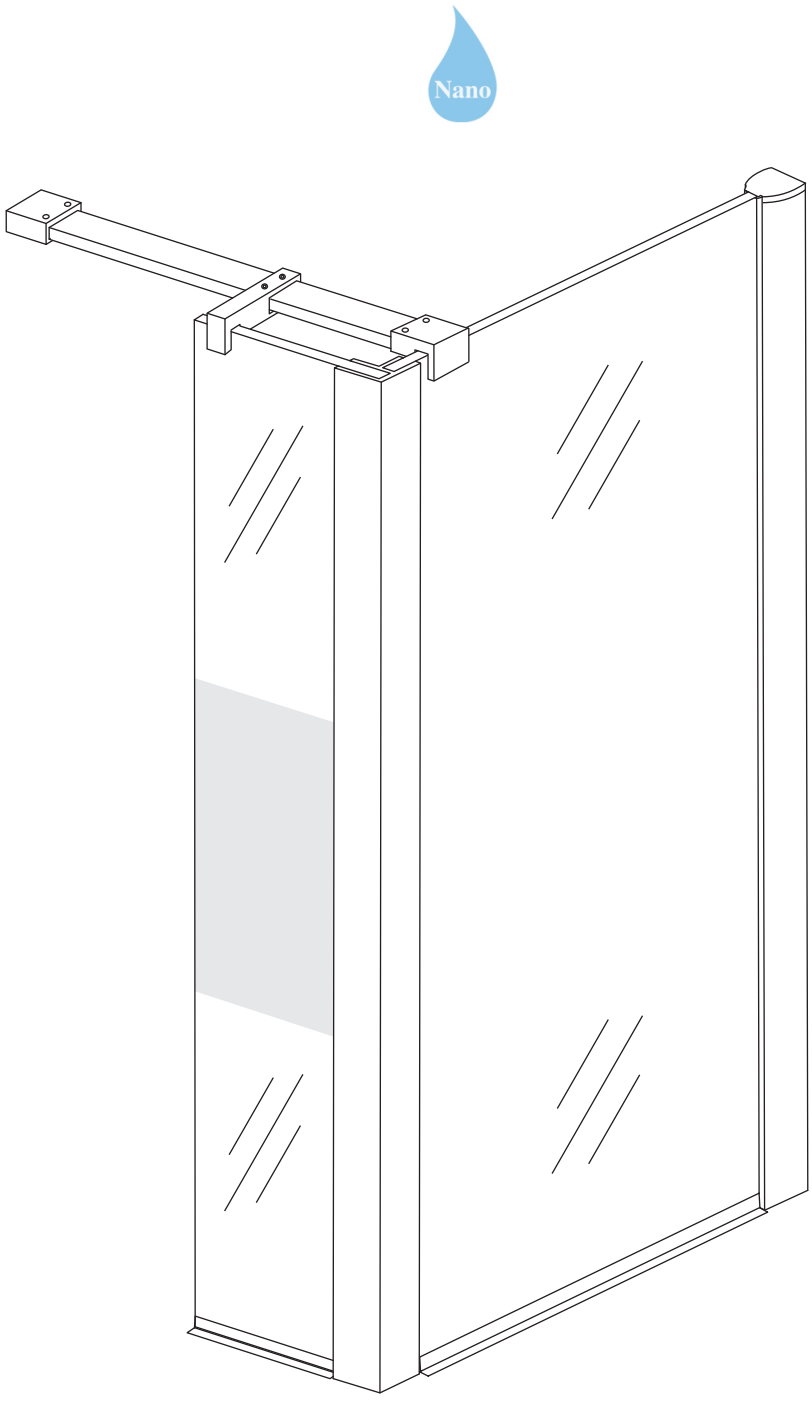



Zonder NANO

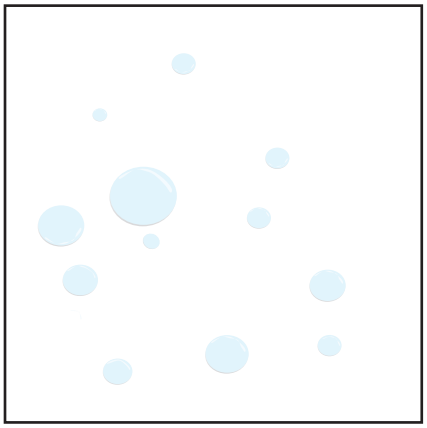

NANO

NANO kant aan de binnenzijde
Te herkennen aan de sticker

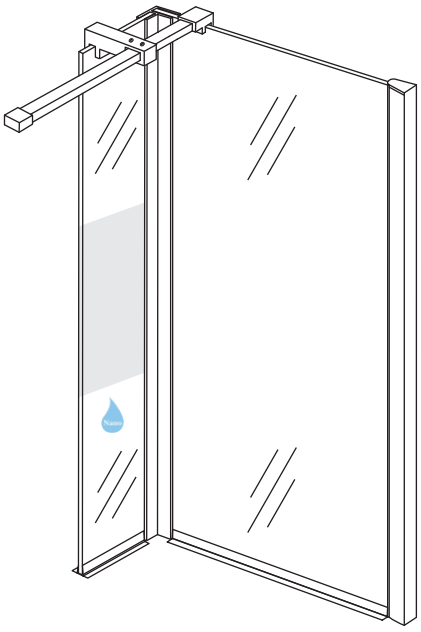

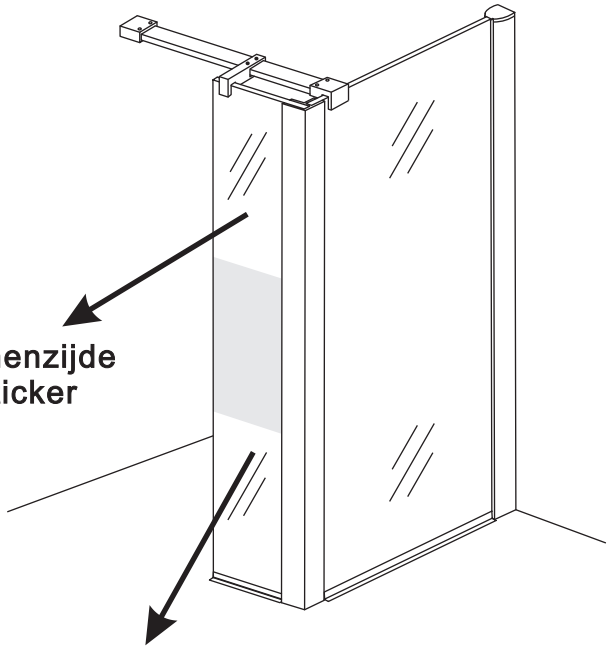

NANO kant aan de binnenzijde
Te herkennen aan de sticker

NANO garantie: 5 jaar bij normaal gebruik
LET OP: gebruik geen grove scherpe voorwerpen, zoals schuursponsjes of staalwol om het glas schoon te maken.

1

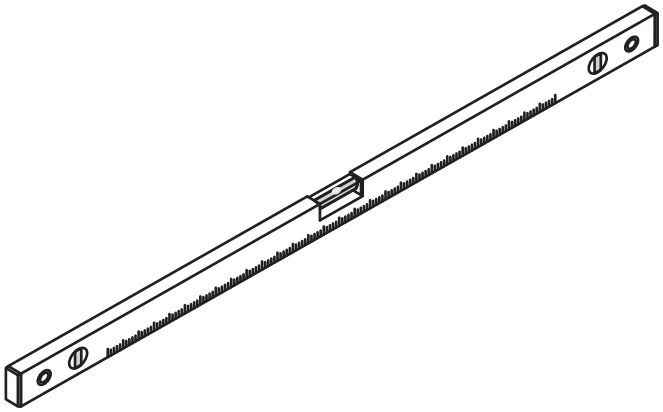

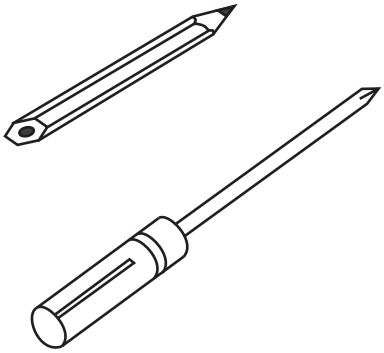

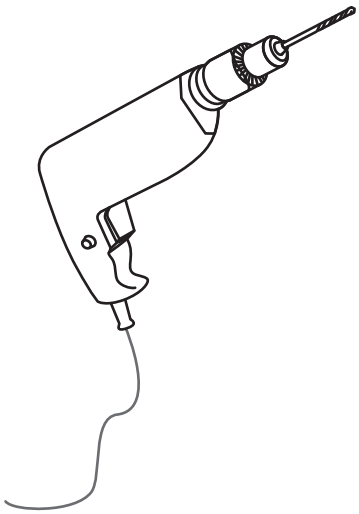

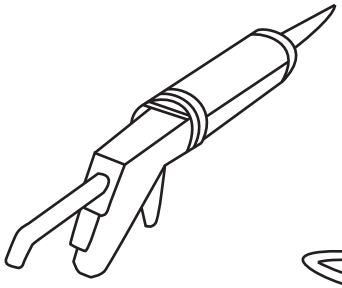

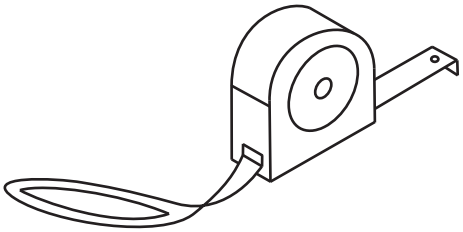

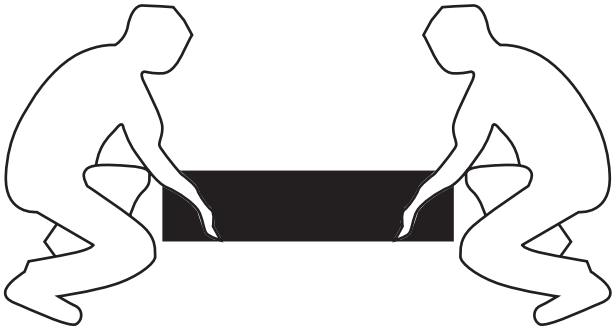







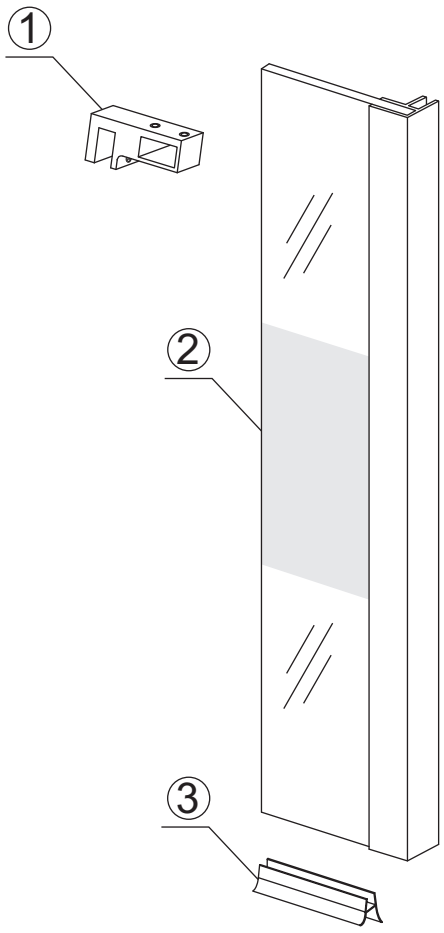

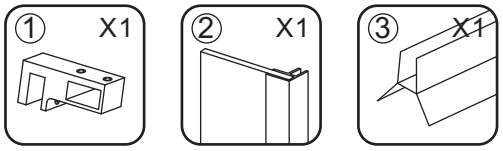

20.3875 X 20.6062



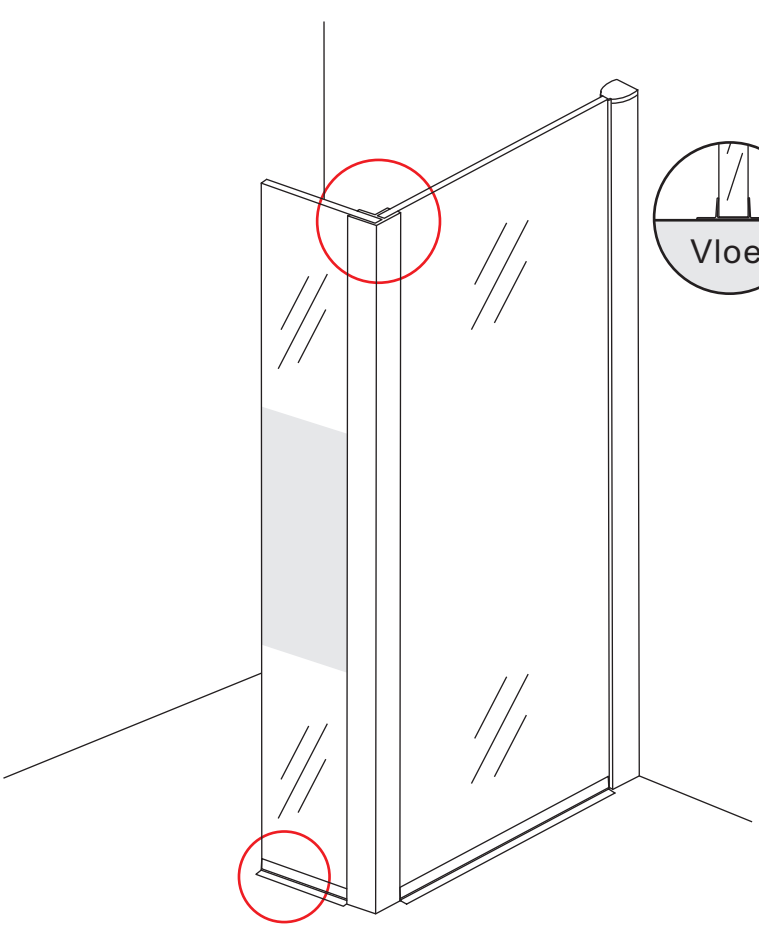

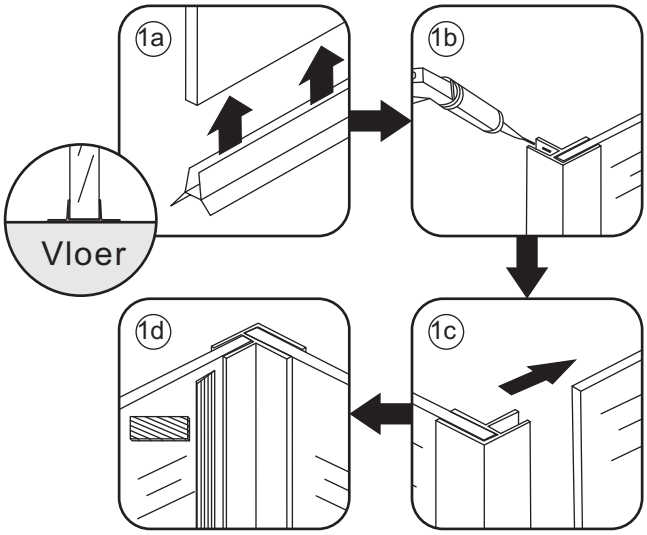

8mm glas: 1a 1b 1c 1d

10mm glas: 1a 1b 1c

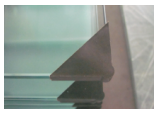

Verwijder de zwarte hoekbeschermers pas als de cabine helemaal is geïnstalleerd!

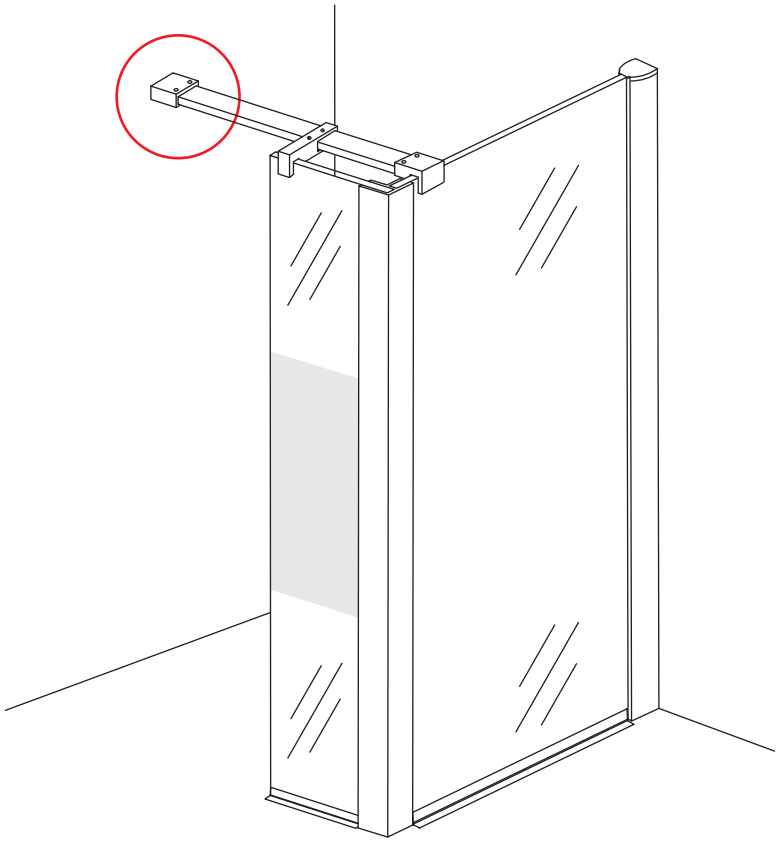

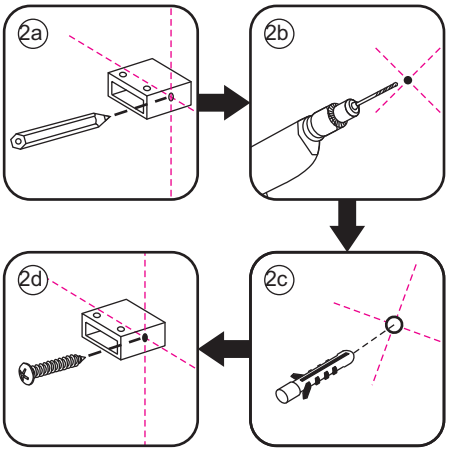

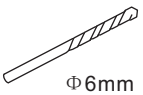



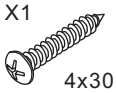







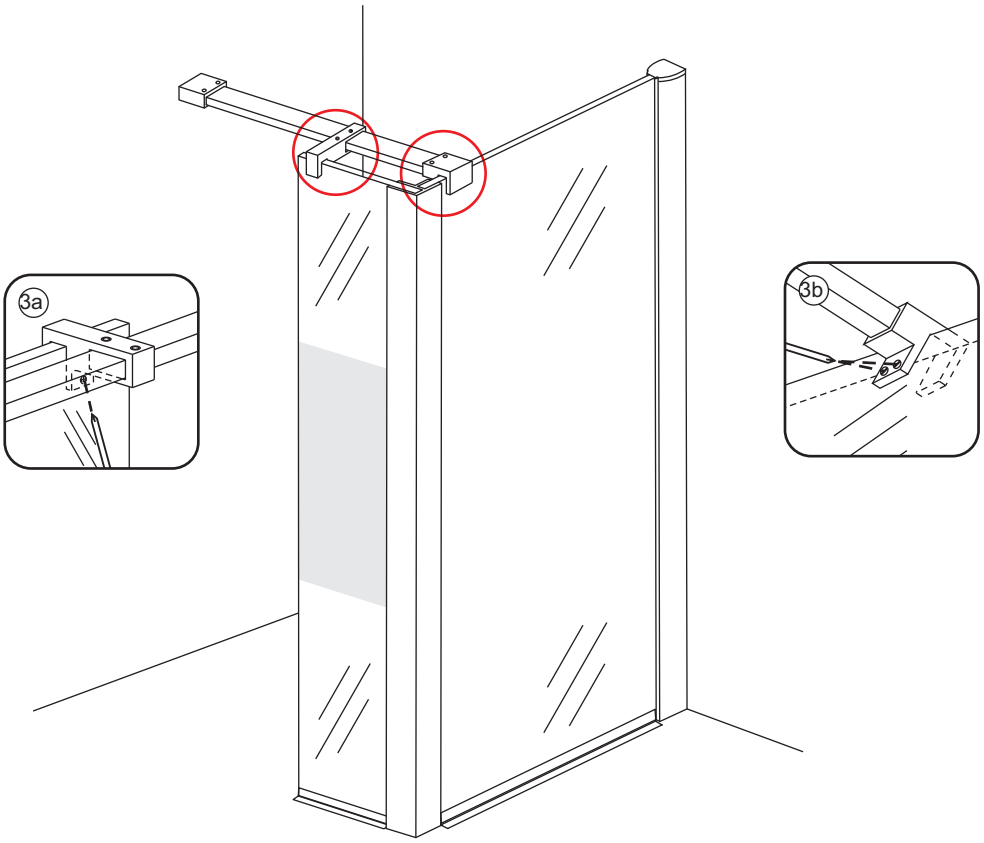
3a
3b

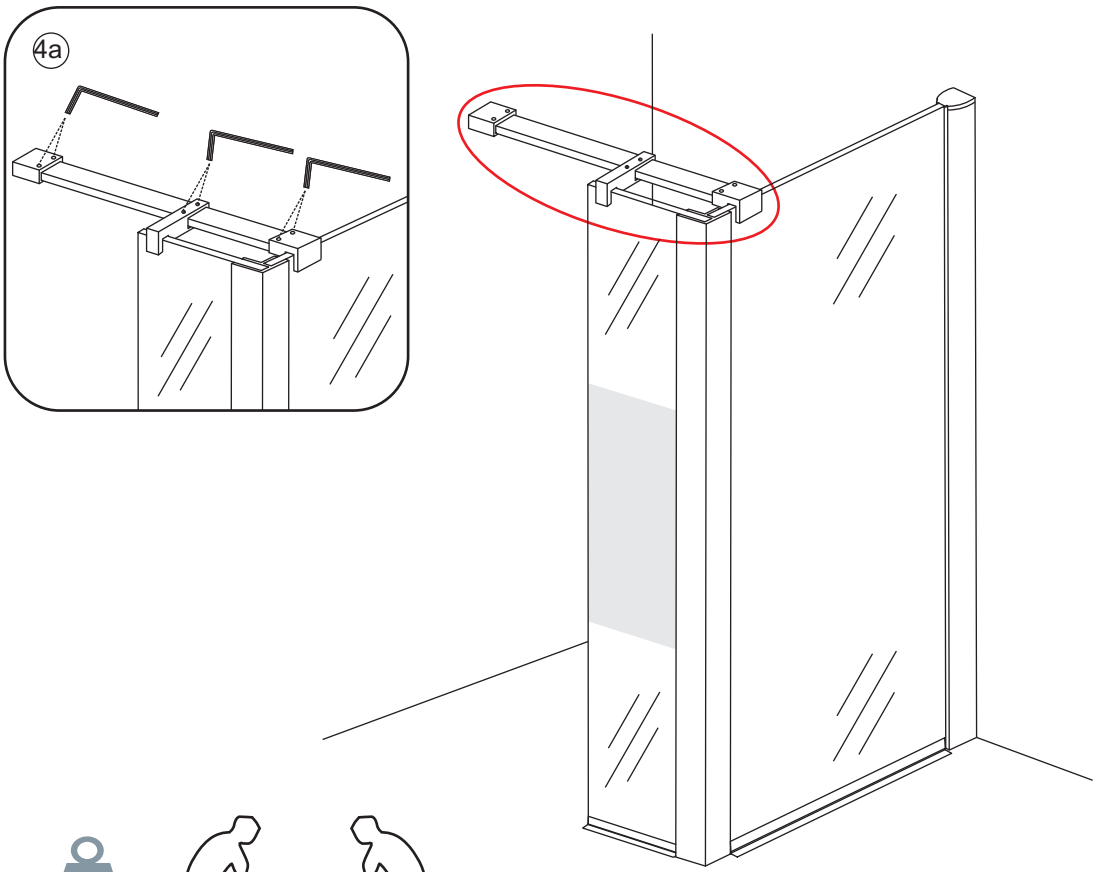
4a


Kg