INSTALLATIE VOORSCHRIFT

Inloopdouche met NANO behandeld glas





Zonder NANO

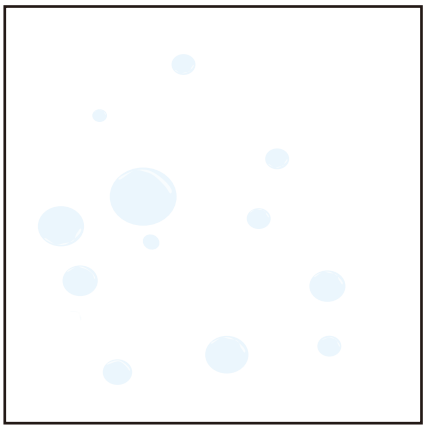

NANO

NANO kant aan de binnenzijde
Te herkennen aan de sticker

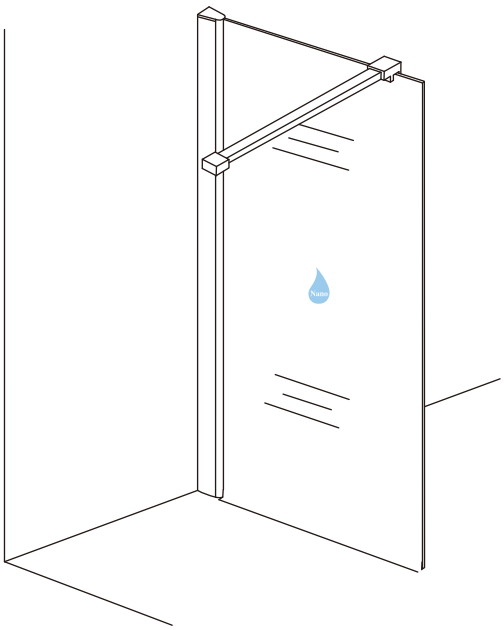

NANO garantie: 5 jaar bij normaal gebruik
LET OP: gebruik geen grove scherpe voorwerpen, zoals schuursponsjes of staalwol om het glas schoon te maken

1

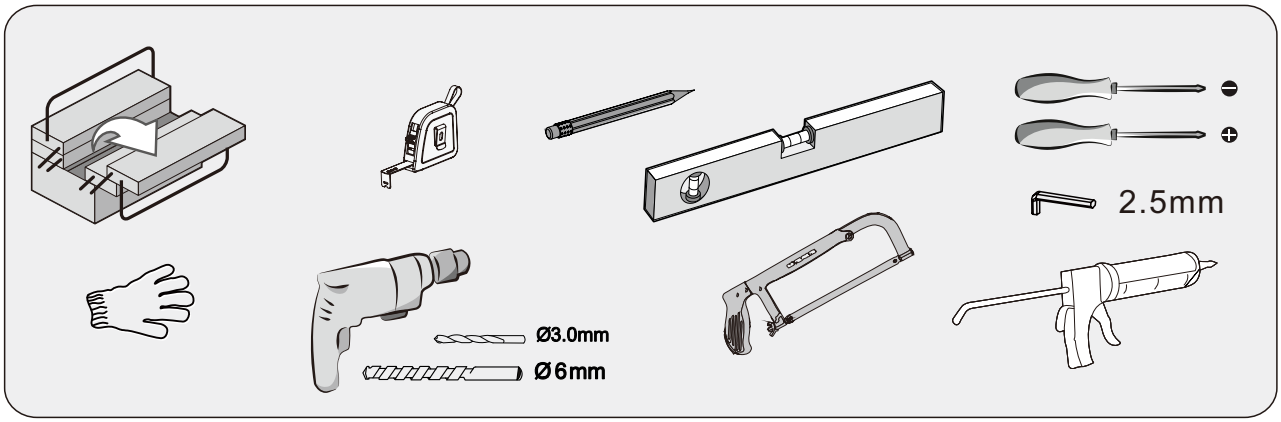

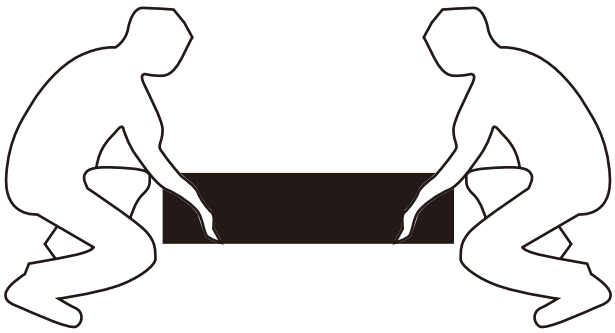



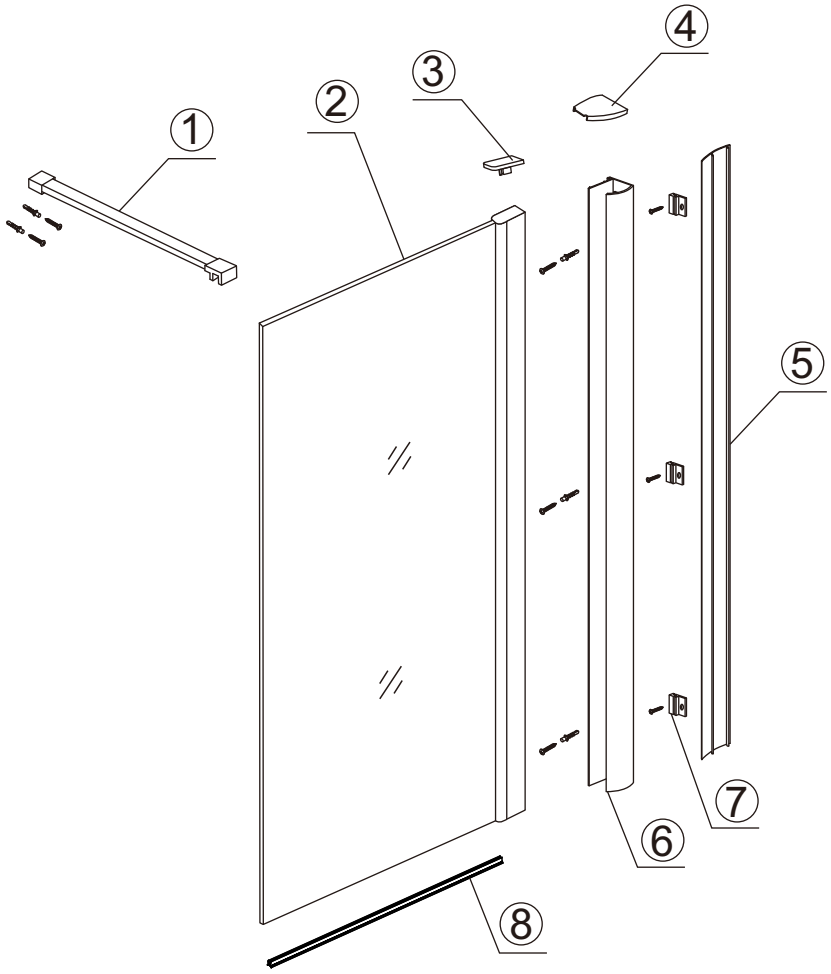
①
②
③
④
⑤
⑥
⑦
⑧

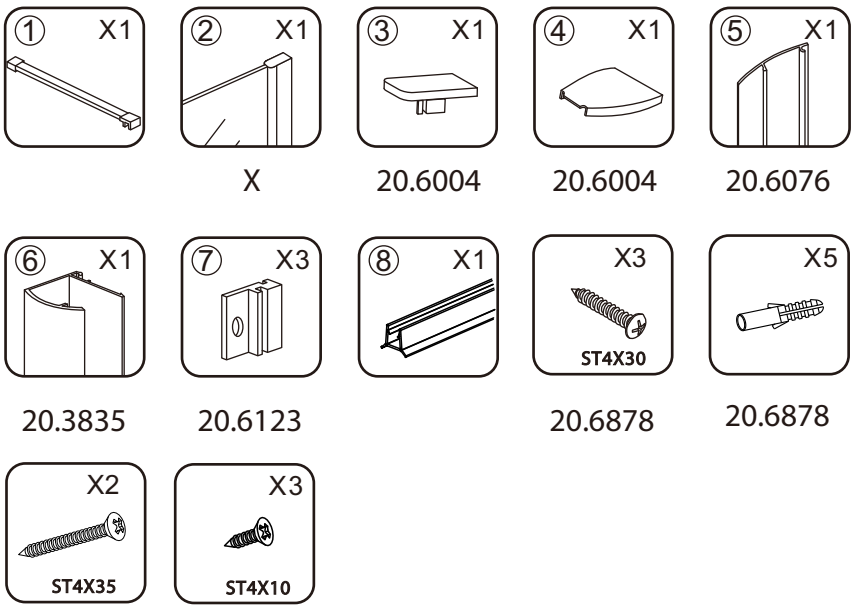
① X1
② X1
③ X1
④ X1
⑤ X1
X
20.6004
20.6004
20.6076
⑥ X1
⑦ X3
⑧ X1
X3
ST4X30
X5
20.3835
20.6123
20.6878
20.6878
X2
ST4X35
X3
ST4X10


Kg

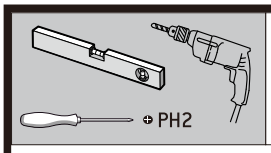

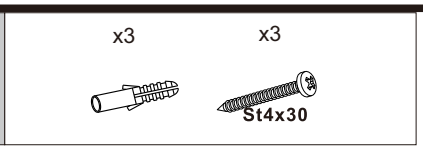

3

De douchewand wordt standaard met een stabilisatiestang van 120 cm geleverd. Indien nodig, kunt u de buis inkorten.

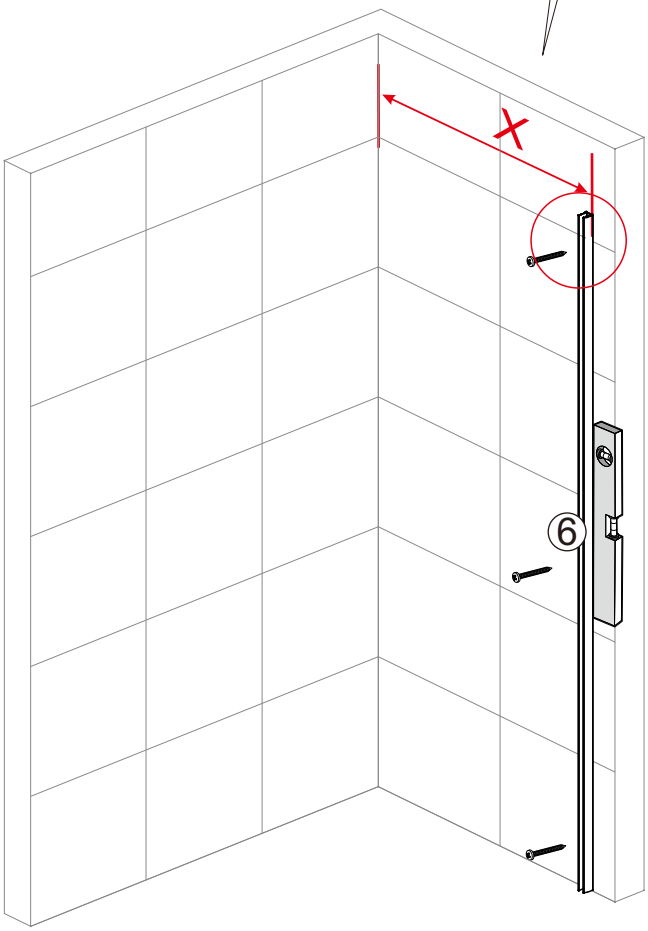

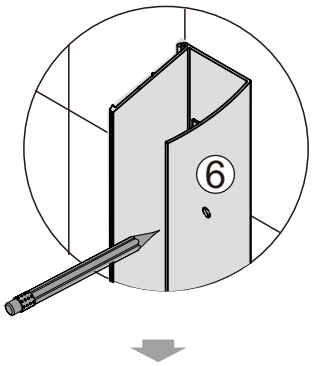

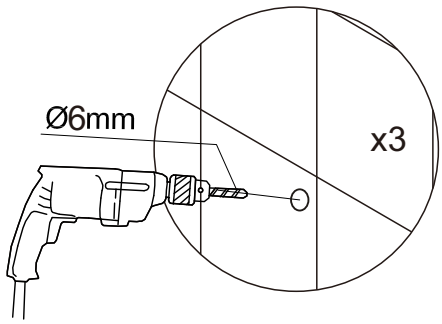

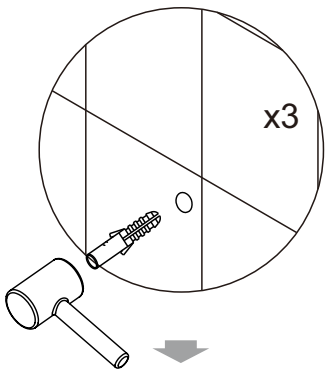

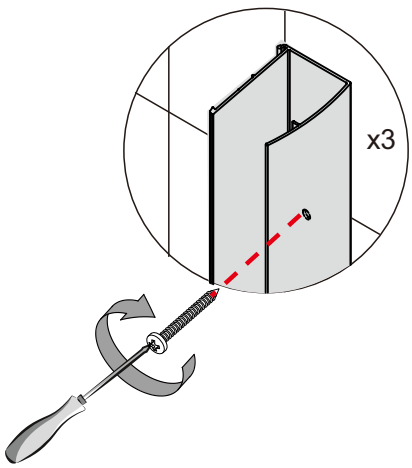



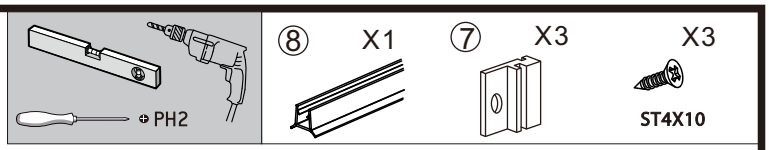

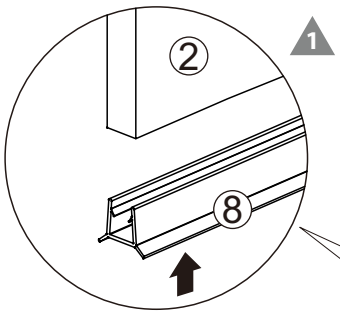

De strip is optioneel te plaatsen. Plaatst u de strip niet, kit dan de buitenzijde af. (Temperatuurwisselingen, vocht en zeeprestenkunnen zorgen voor verkleuring en viezigheid in de strips.)



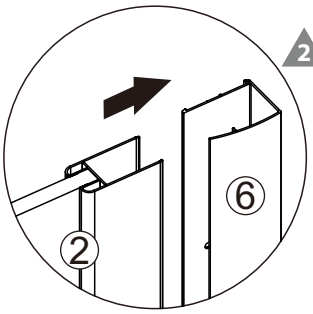

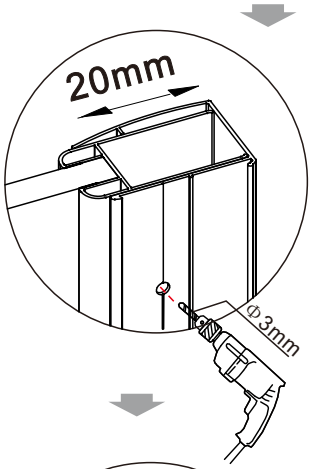

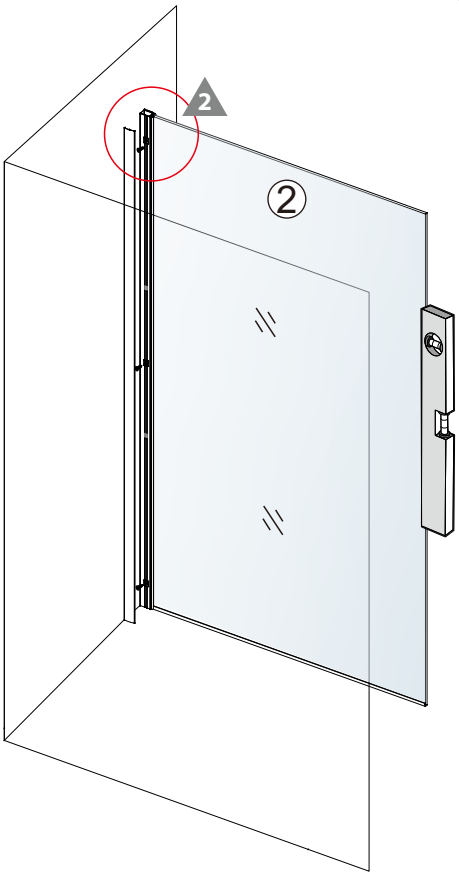

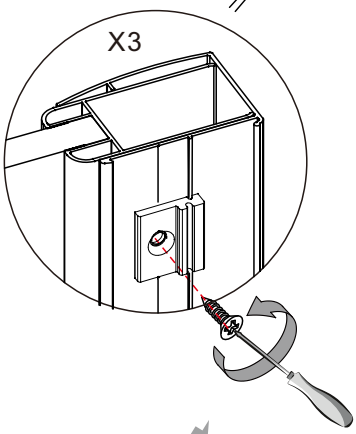

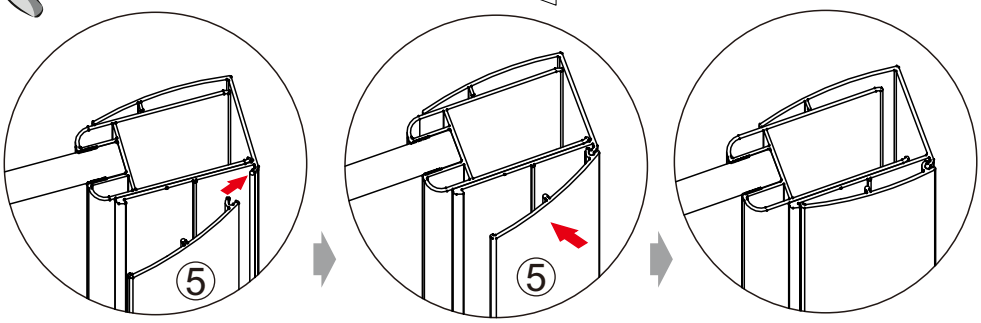



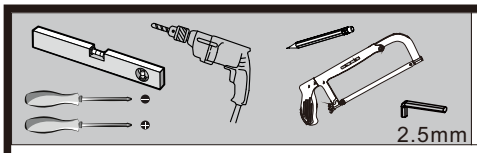
2.5mm

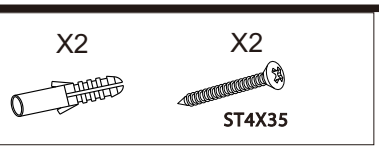
X2
X2
ST4X35

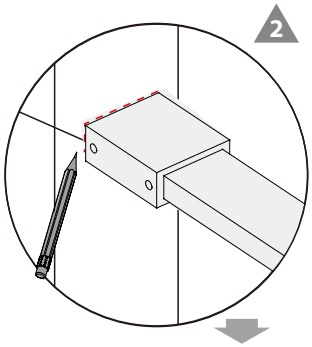
2

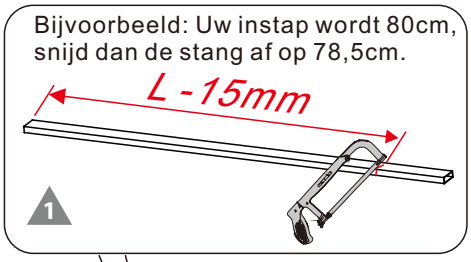
Bijvoorbeeld: Uw instap wordt 80cm,
snijd dan de stang af op 78,5cm.
L -15mm
1

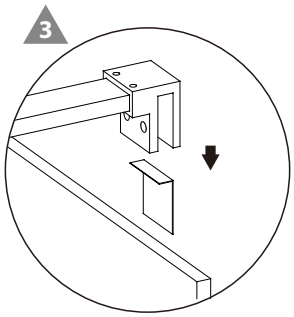
3

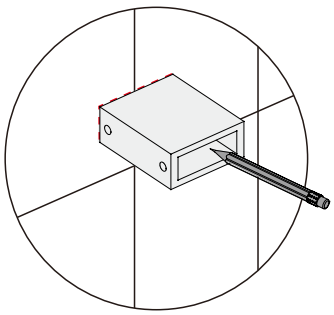

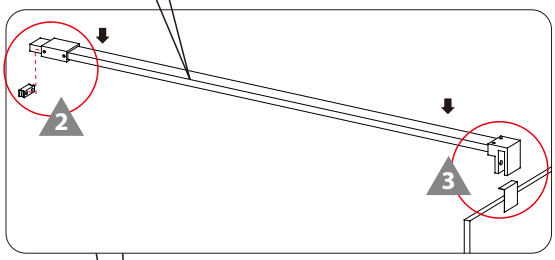
2
3

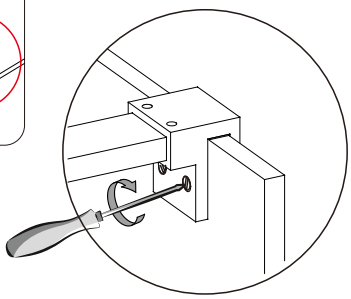

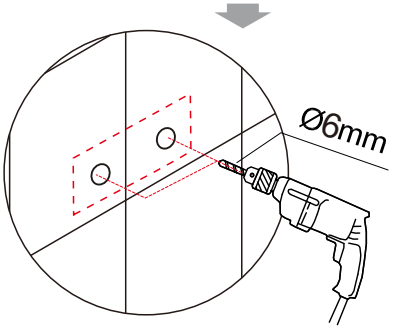
Ø6mm

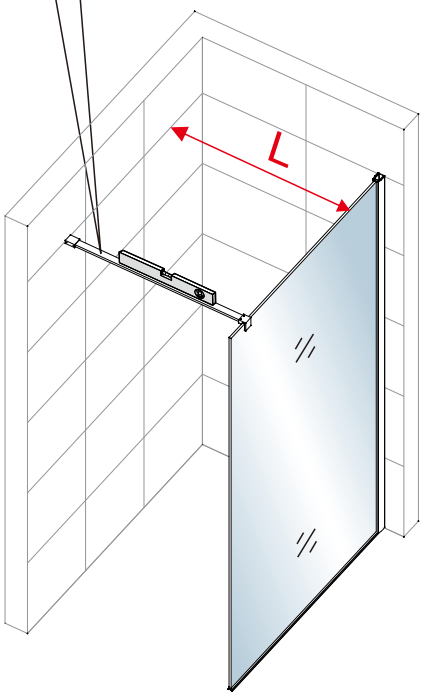
L

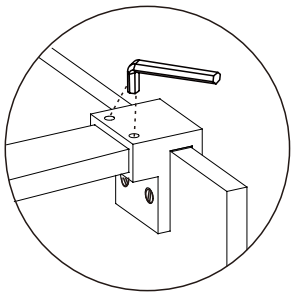

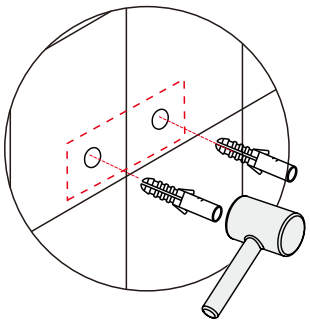

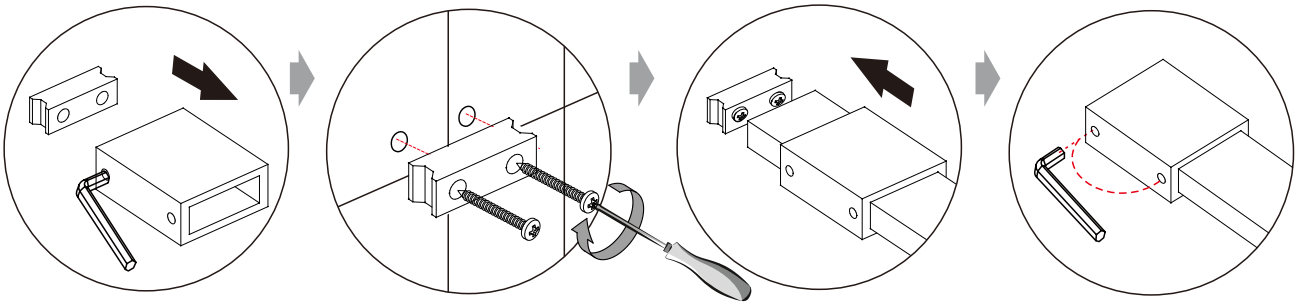


Kg

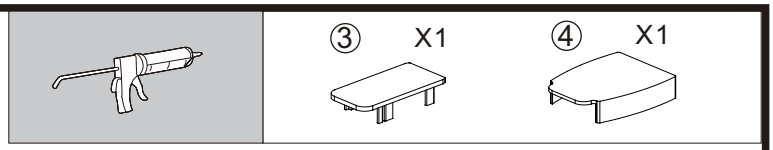

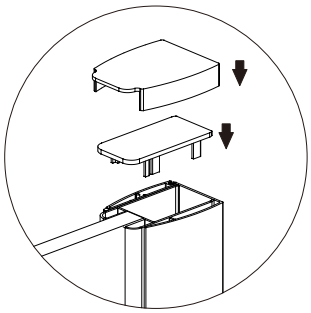

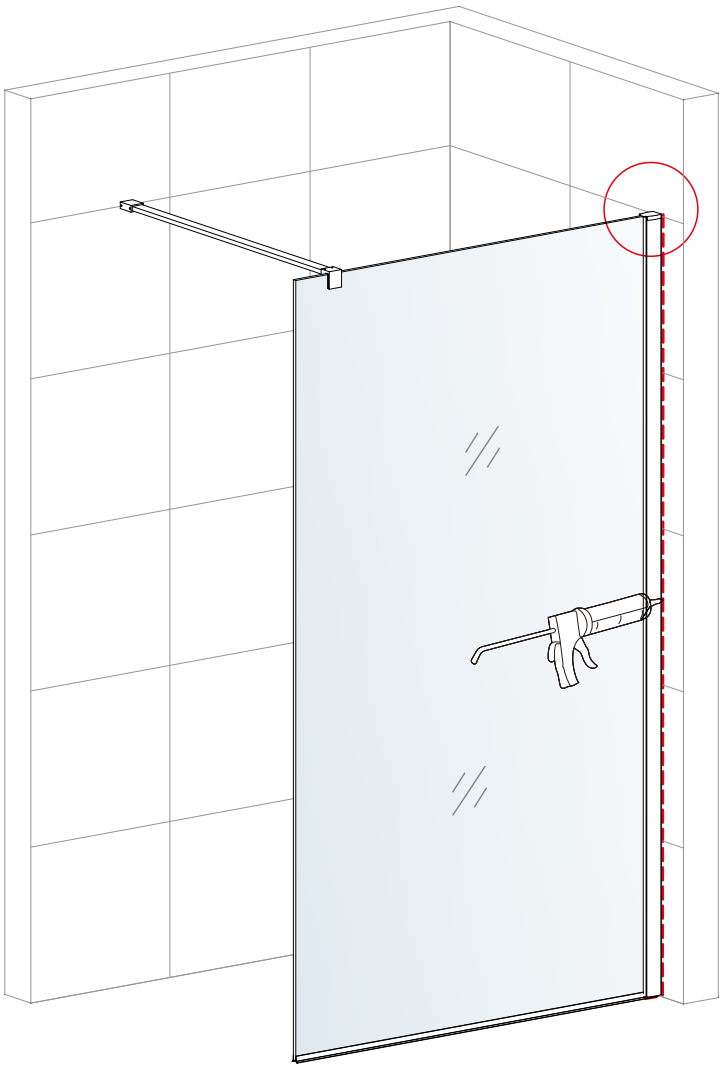

Voorzie alleen de buitenzijde van de cabine van siliconenkit.





