INSTALLATIE VOORSCHRIFT

INLOOPDOUCHE met RVS profiel

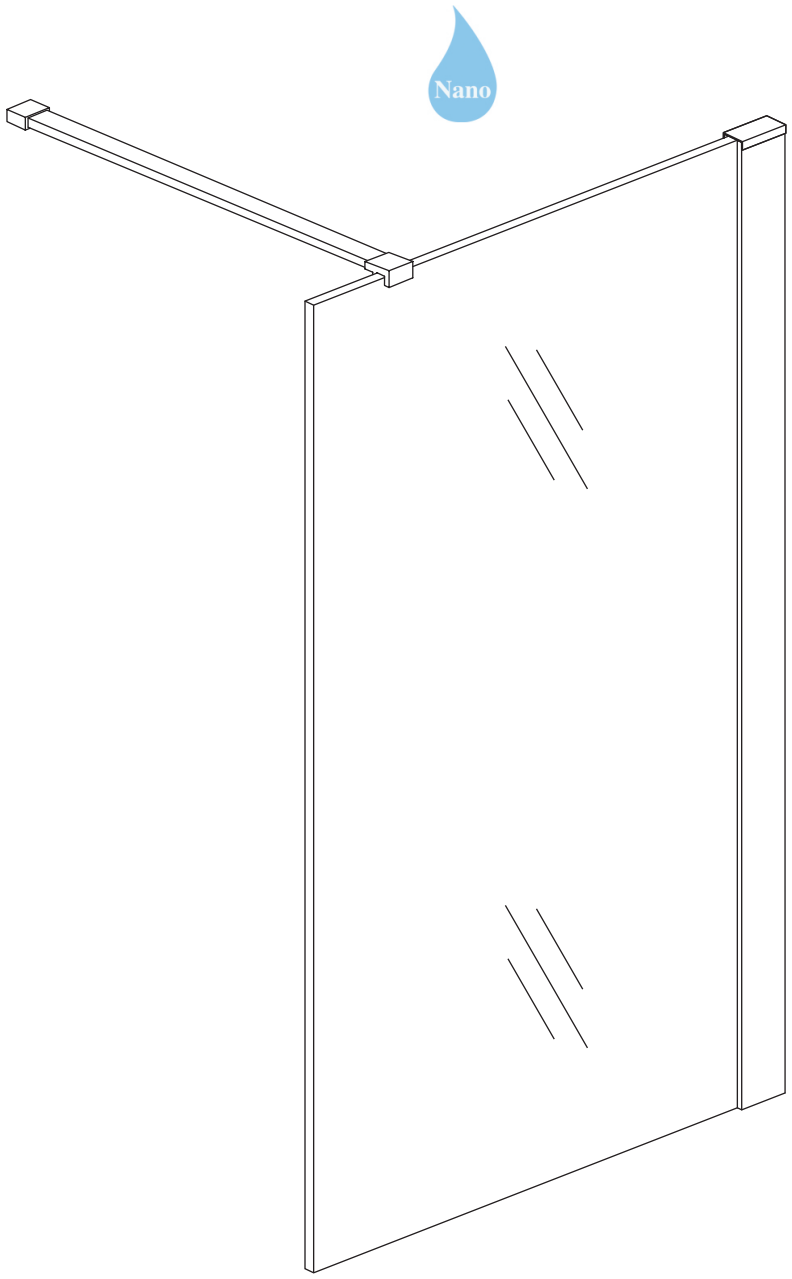



Zonder NANO

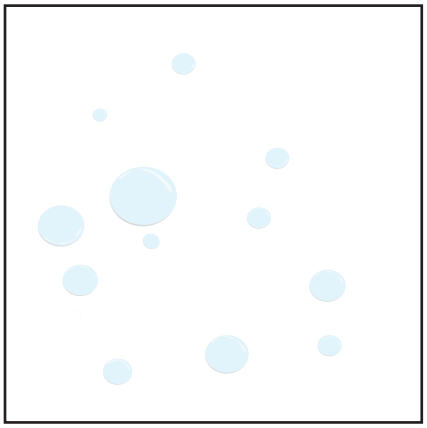

NANO

NANO kant aan de binnenzijde
Te herkennen aan de sticker

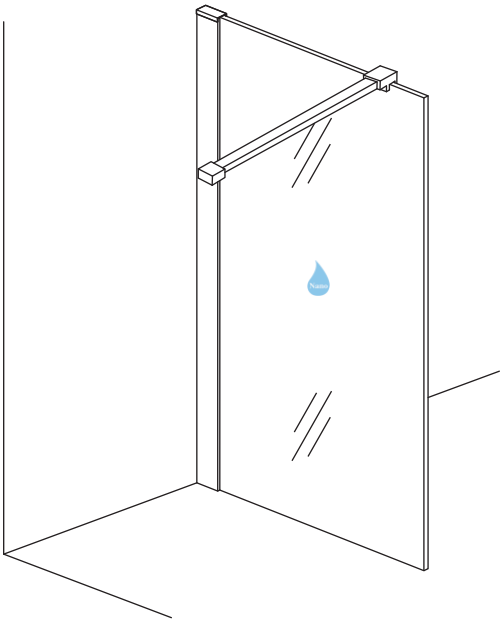

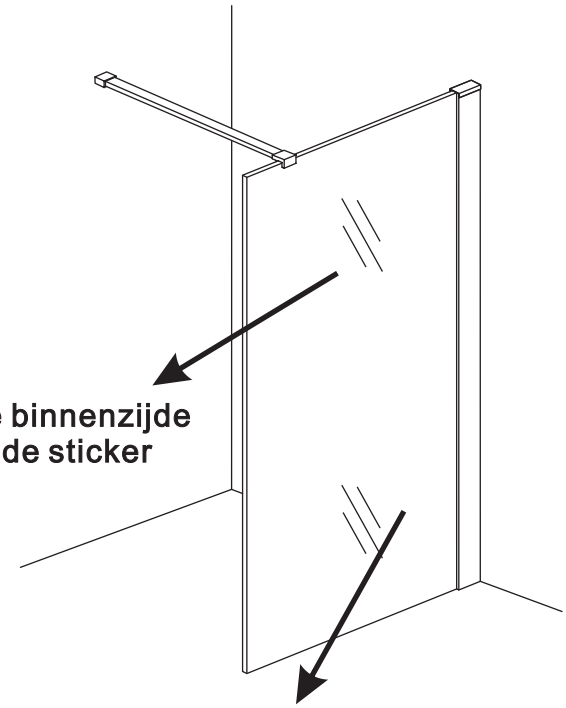

NANO kant aan de binnenzijde
Te herkennen aan de sticker

NANO garantie: 5 jaar bij normaal gebruik
LET OP: gebruik geen grove scherpe voorwerpen, zoals schuursponsjes of staalwol om het glas schoon te maken.

1

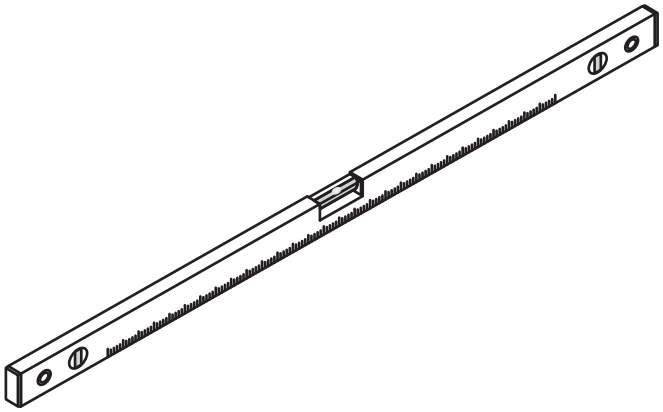

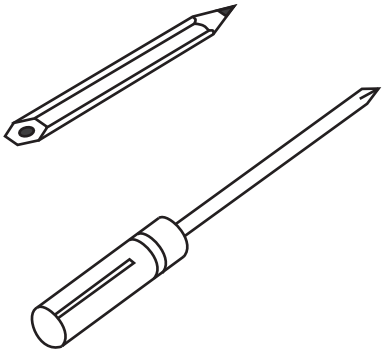

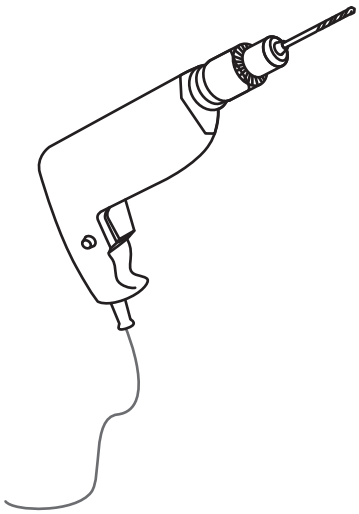

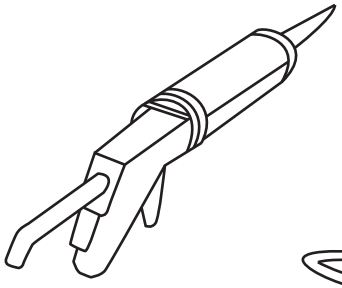

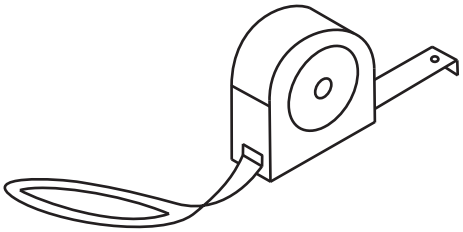

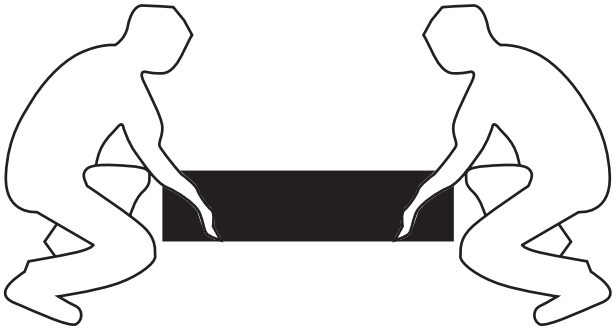







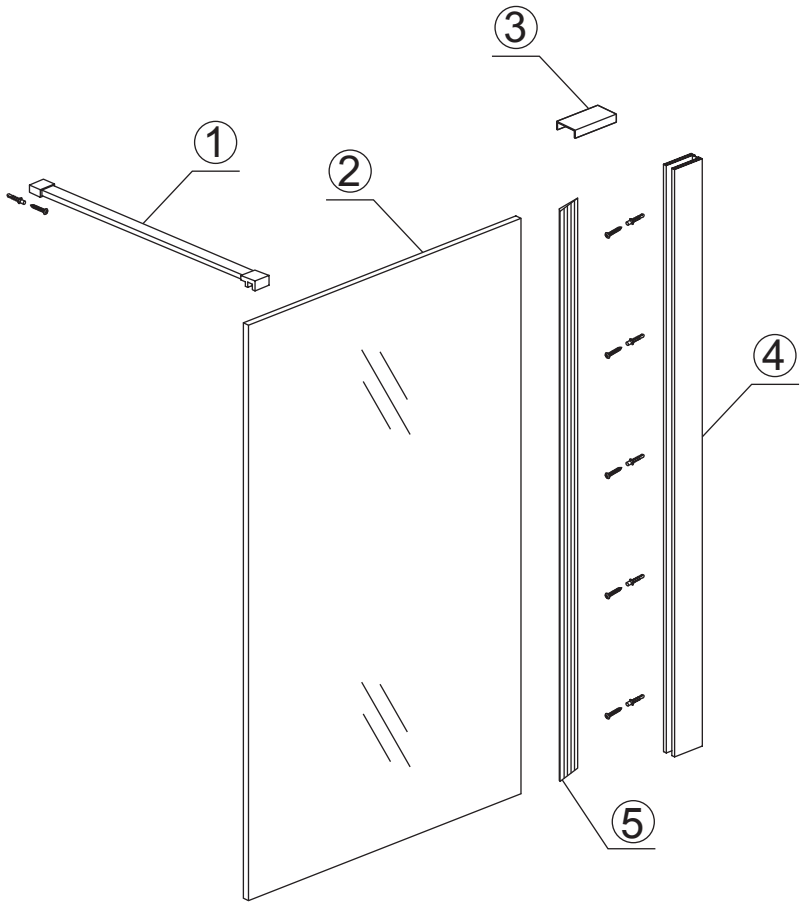

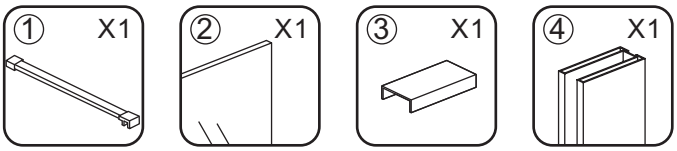

20.3492 X

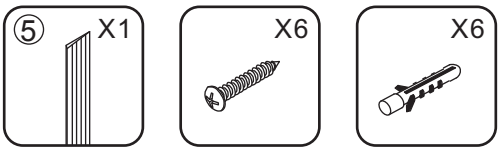

20.5050 20.6078 20.6078



2

3

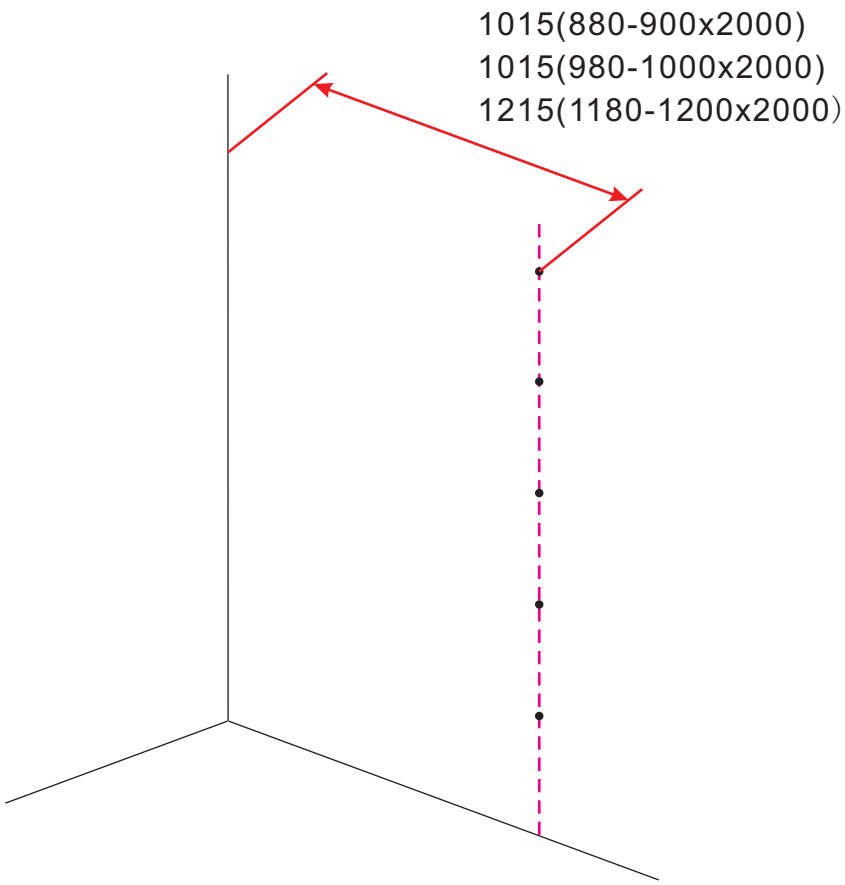
1015(880-900x2000)
1015(980-1000x2000)
1215(1180-1200x2000)

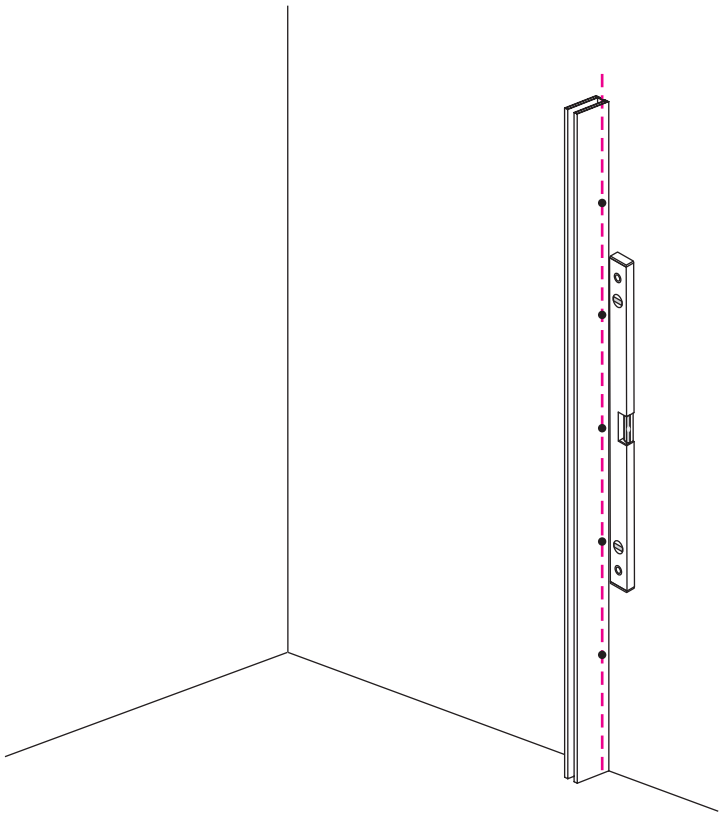

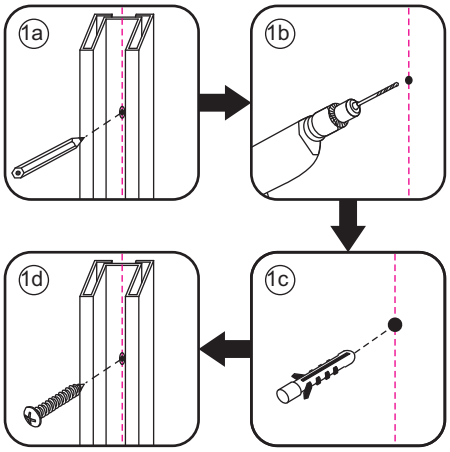
1a
1b
1c
1d

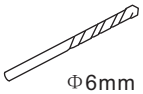
Φ6mm


X5
Φ6x30

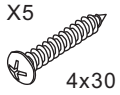
X5
4x30




Kg



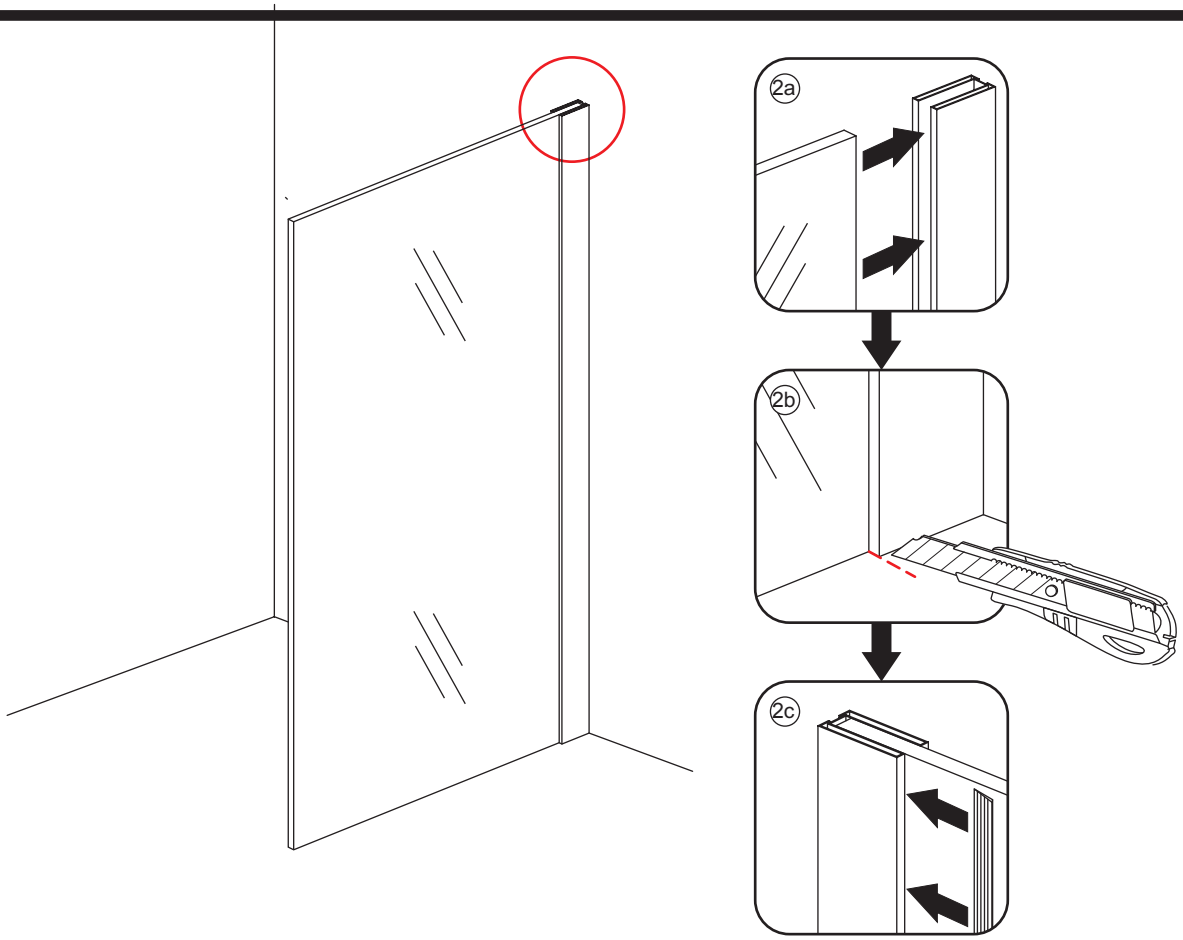
2a
2b
2c


Kg

5

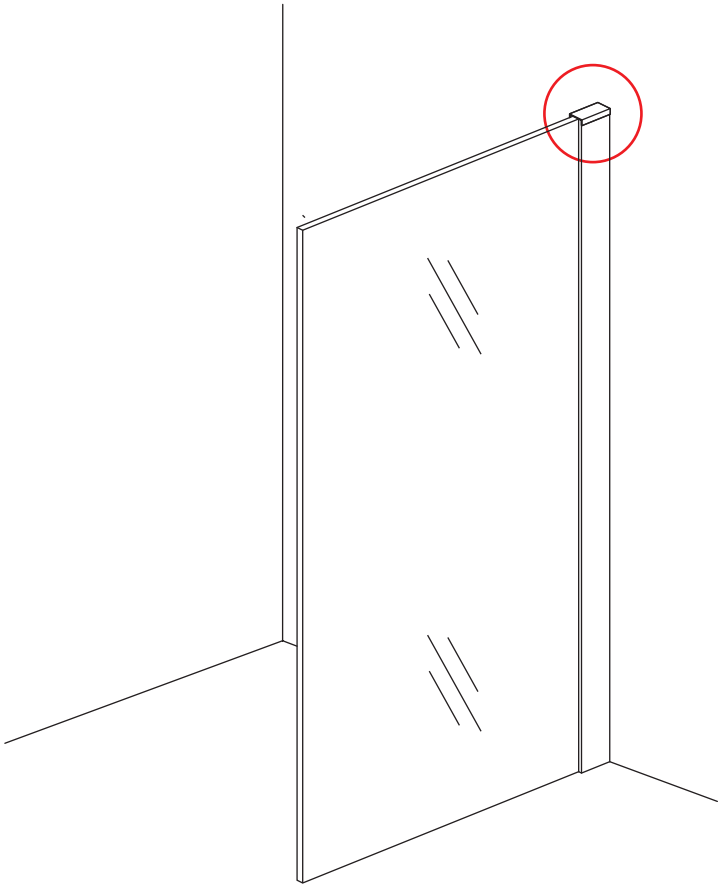

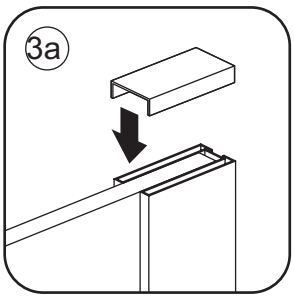

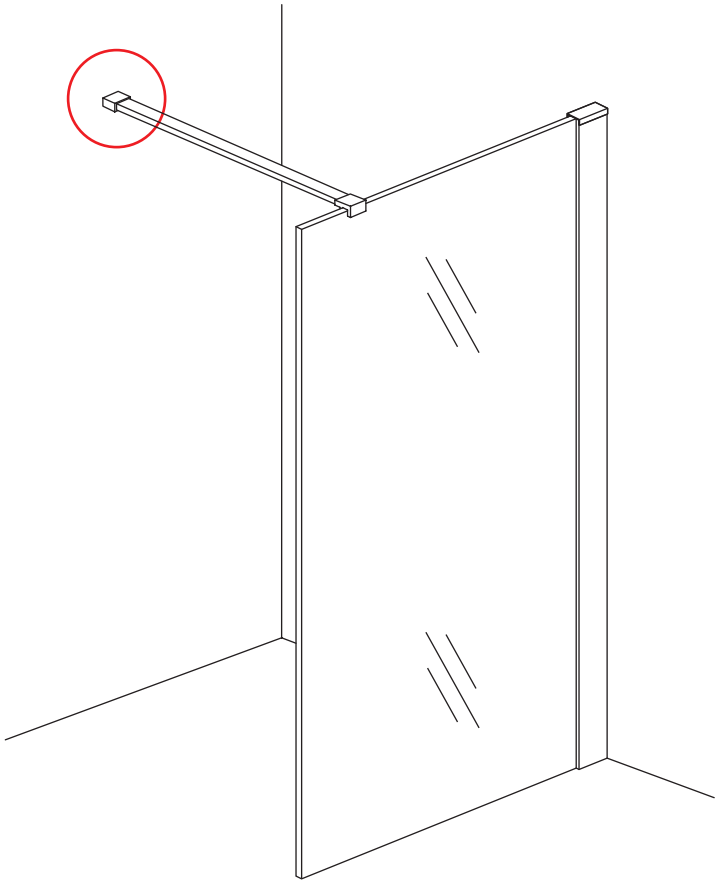

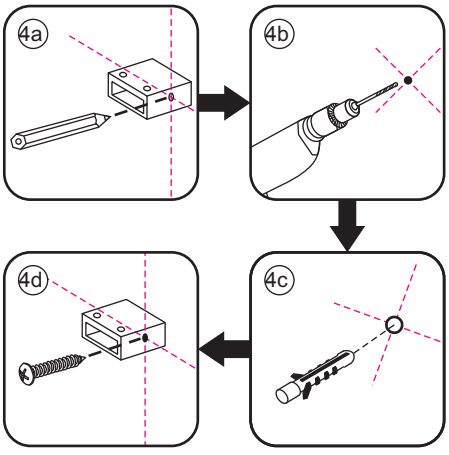

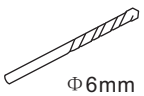



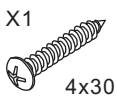







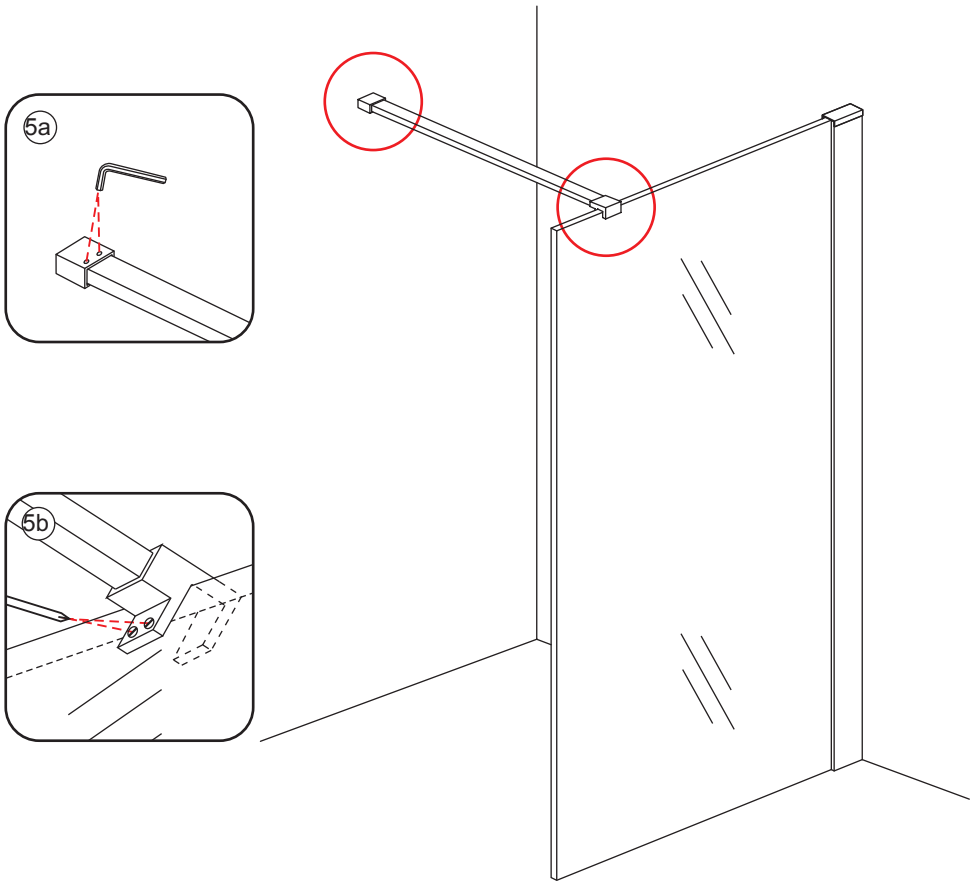

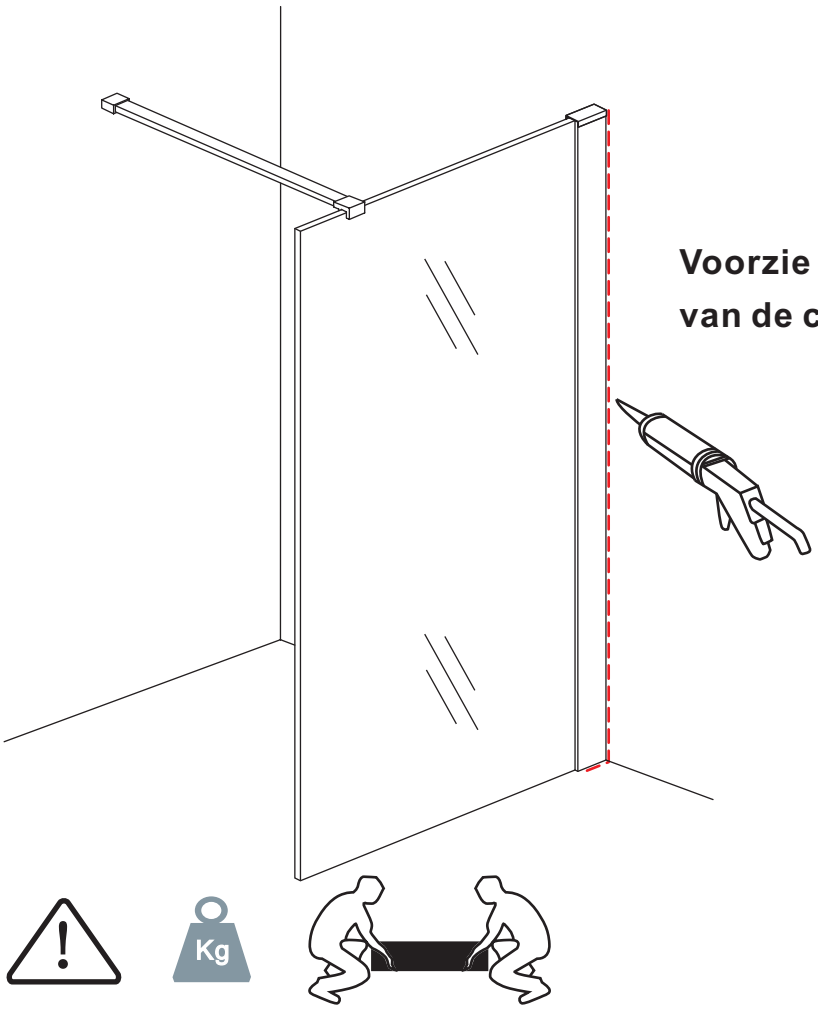

Voorzie alleen de buitenzijde van de cabine van siliconenkit.

