INSTALLATIE VOORSCHRIFT

Pento cabine met 1 draaideur

900 x 900 x 2000 x 8 mm nano helder glas/chroom

Nano

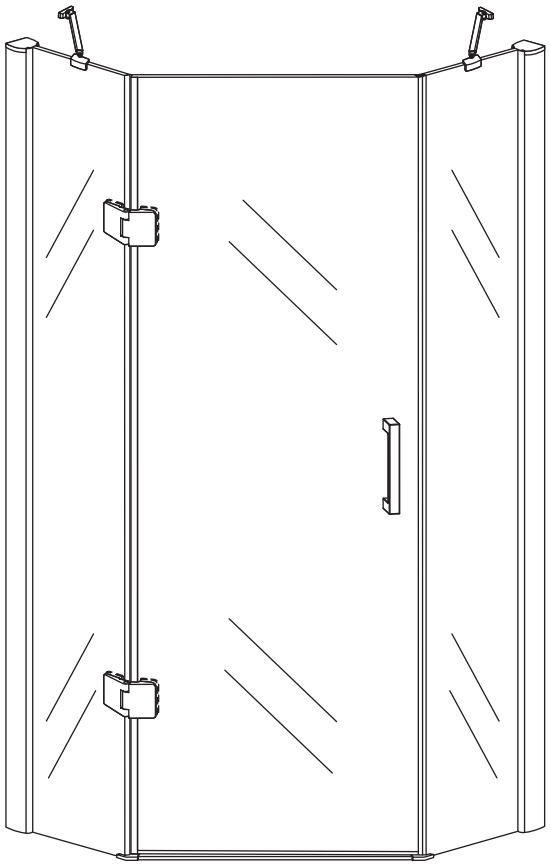

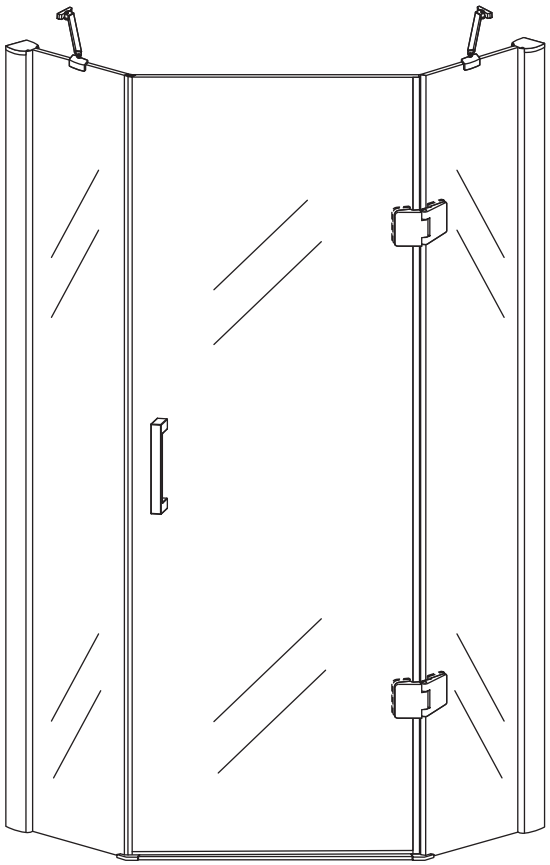



Zonder NANO

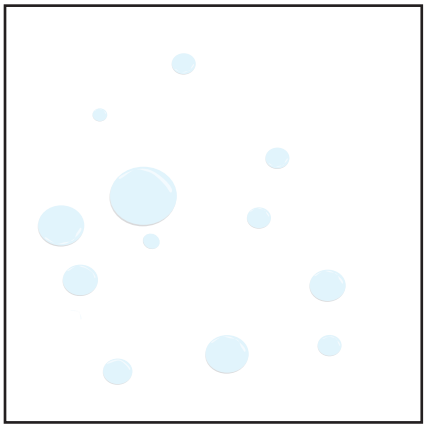

NANO

NANO kant aan de binnenzijde
Te herkennen aan de sticker

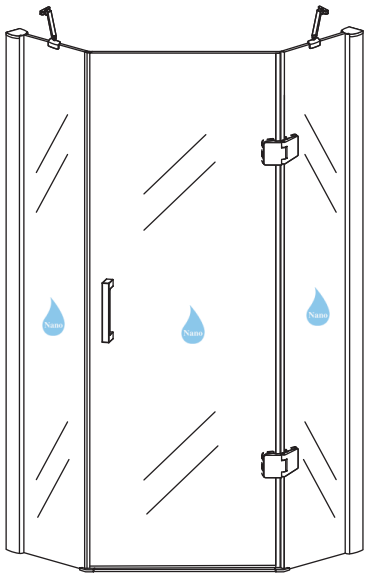

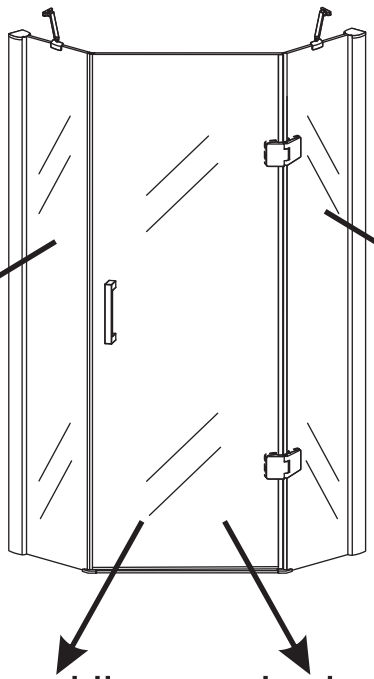

NANO kant aan de binnenzijde
Te herkennen aan de sticker

NANO kant aan de binnenzijde
Te herkennen aan de sticker

NANO garantie: 2 jaar bij normaal gebruik
LET OP: gebruik geen grove scherpe voorwerpen, zoals schuursponsjes of staalwol om het glas schoon te maken.

1

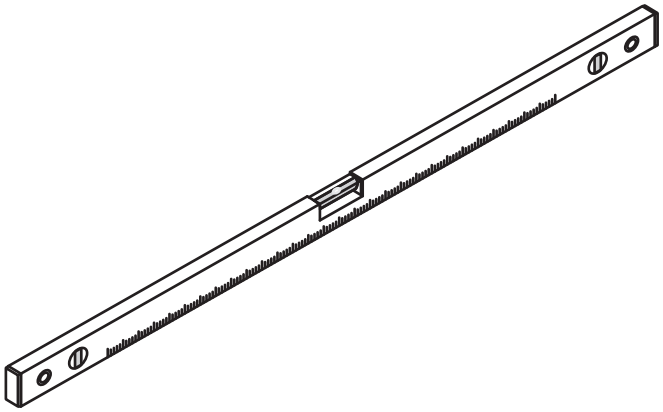

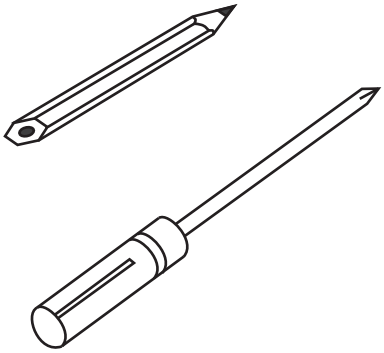

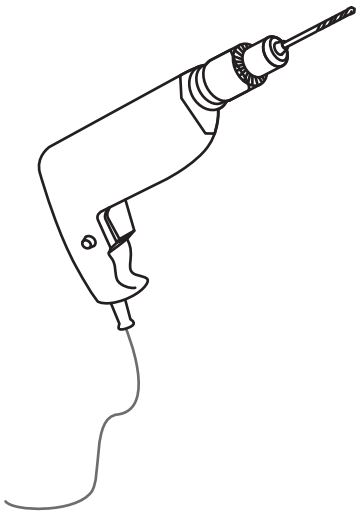

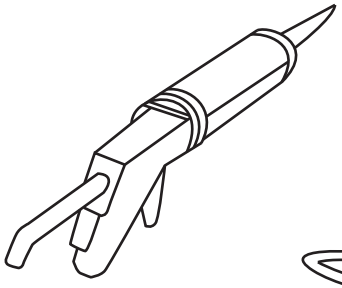

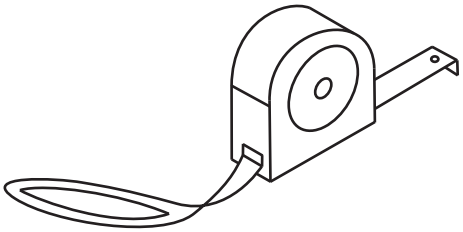

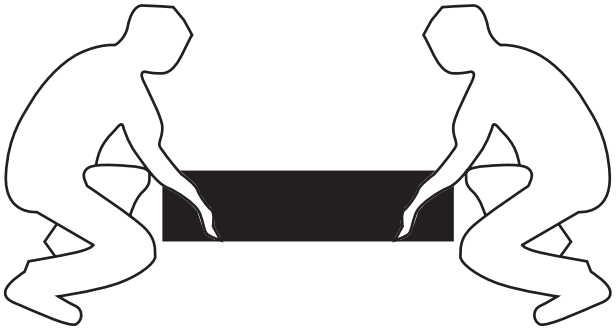







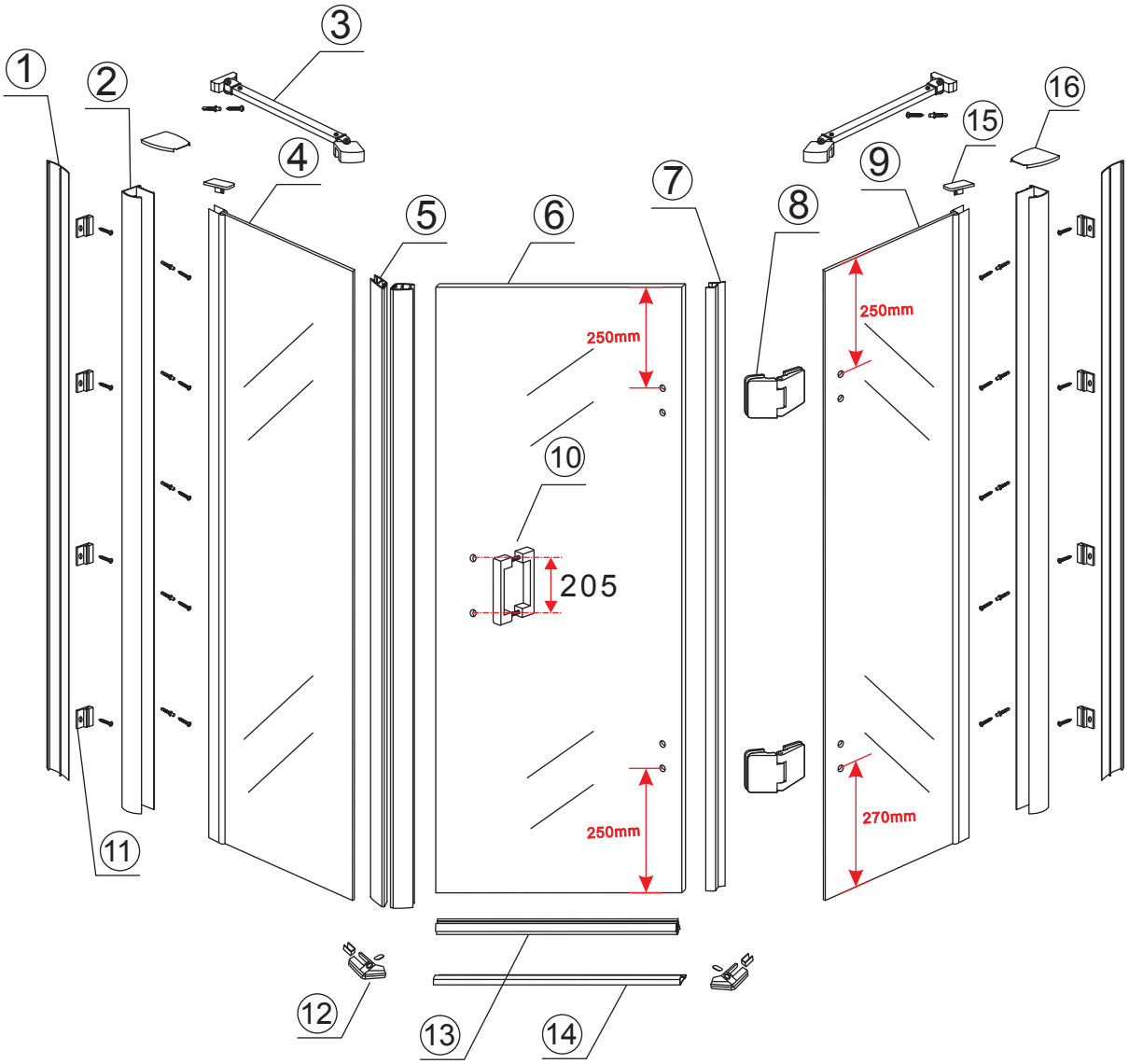

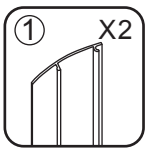		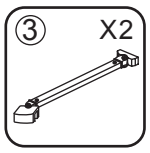	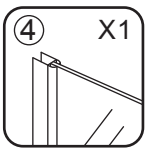	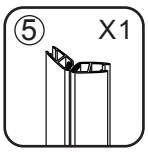	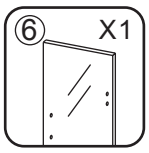	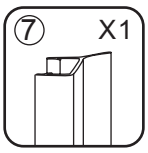
① X2	② X2	③ X2	④ X1	⑤ X1	⑥ X1	⑦ X1
20.6076	20.3835	20.3867	X		X	20.6045
	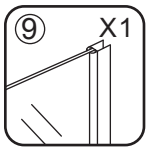	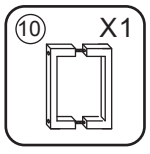	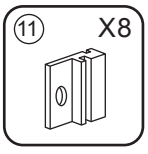		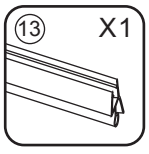	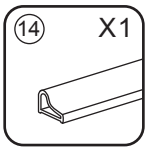
⑧ X2	⑨ X1	⑩ X1	⑪ X8	⑫ X2	⑬ X1	⑭ X1
	X	20.6099	20.6123		20.6018	20.6156
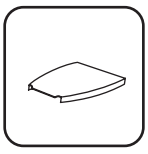	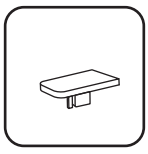					
20.6004	20.6004	X20 20.6078	X12 20.6076			

3

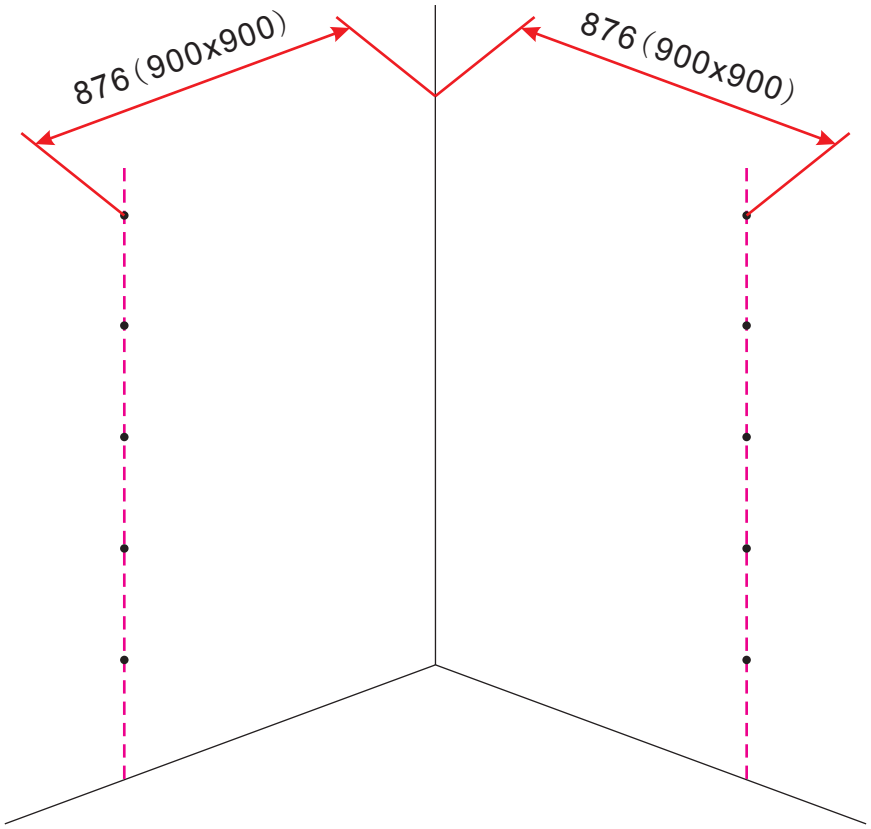

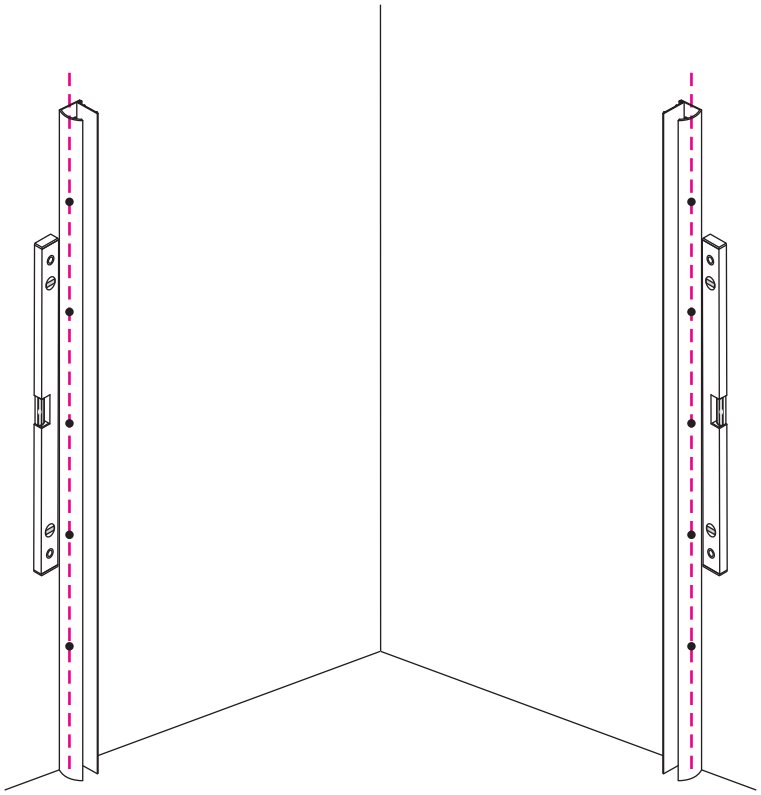

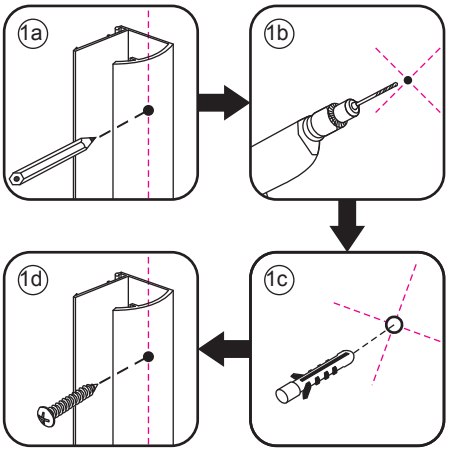

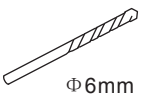



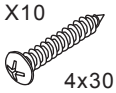







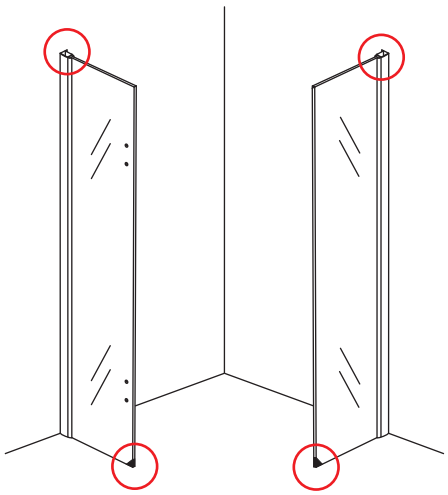

rechts-scharnierend

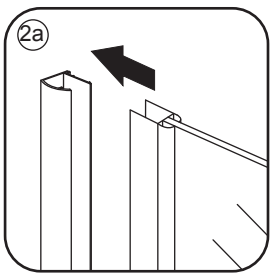

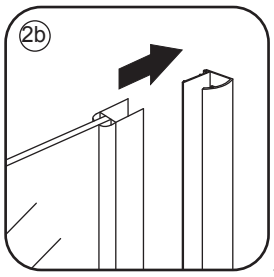

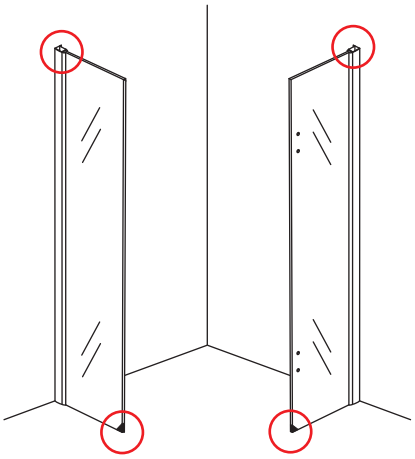

links-scharnierend

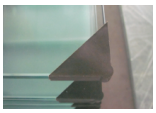

Verwijder de zwarte hoekbeschermers pas als de cabine helemaal is geïnstalleerd!

4

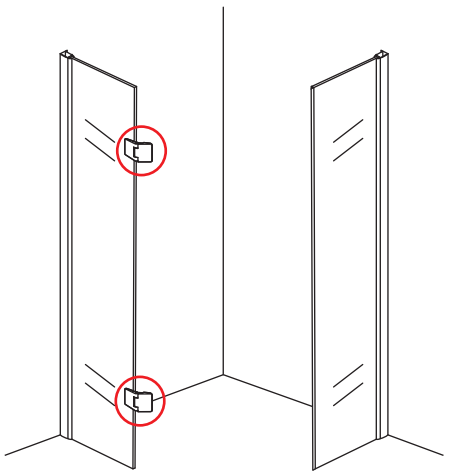

rechts-scharnierend

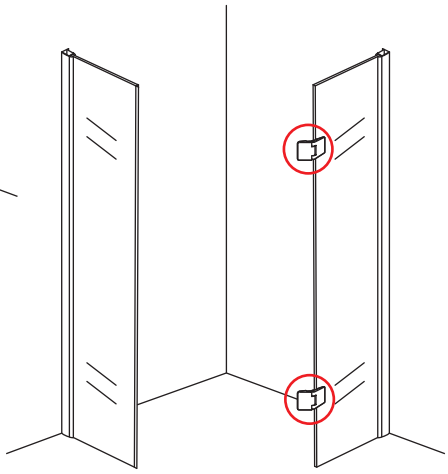

links-scharnierend

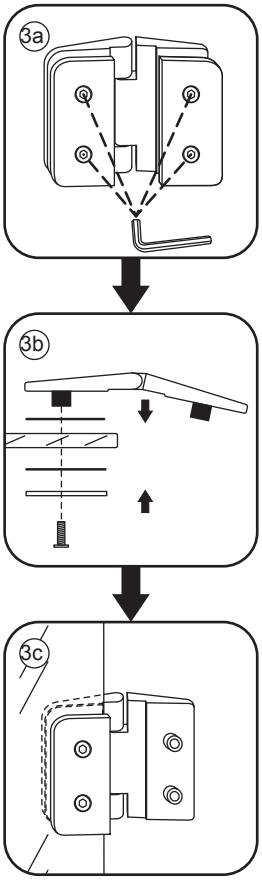







5

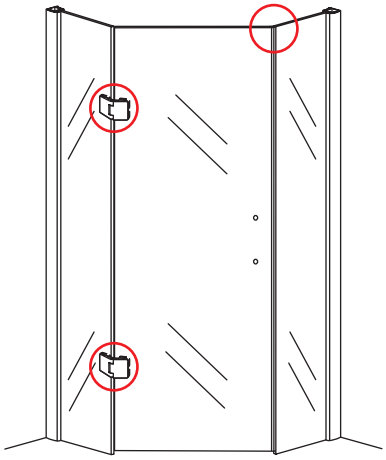

rechts-scharnierend

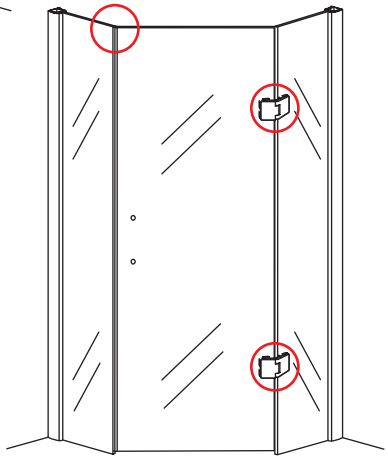

links-scharnierend

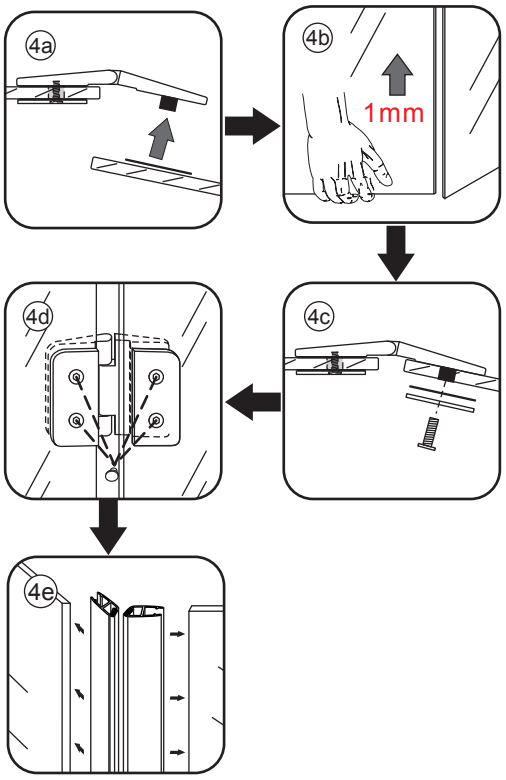

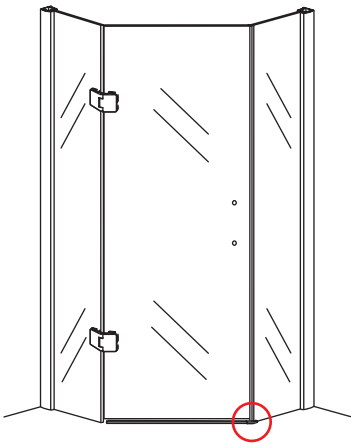

rechts-scharnierend

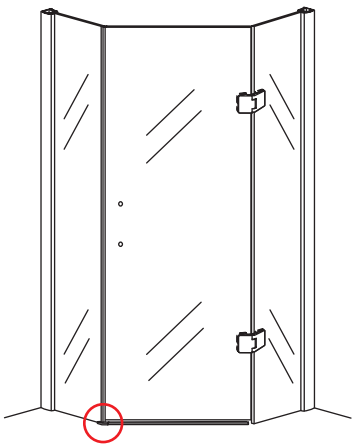

links-scharnierend

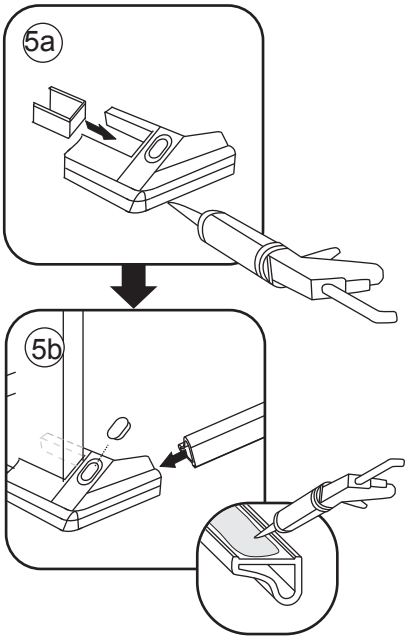



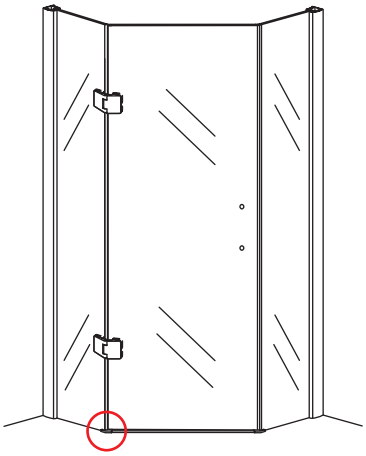

rechts-scharnierend

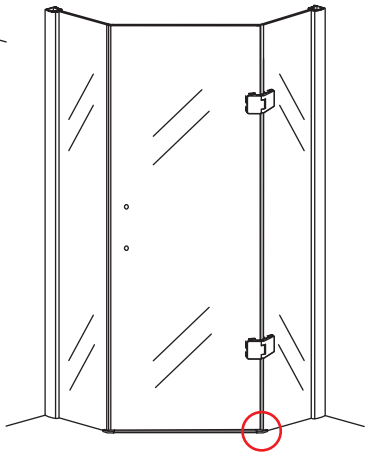

links-scharnierend

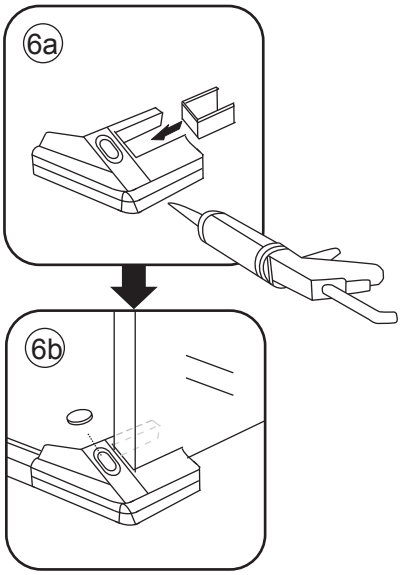

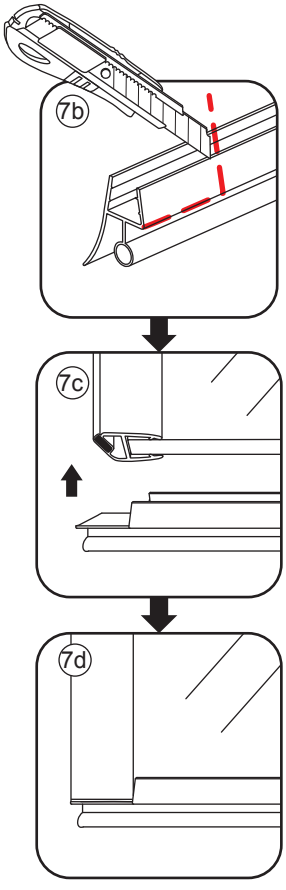

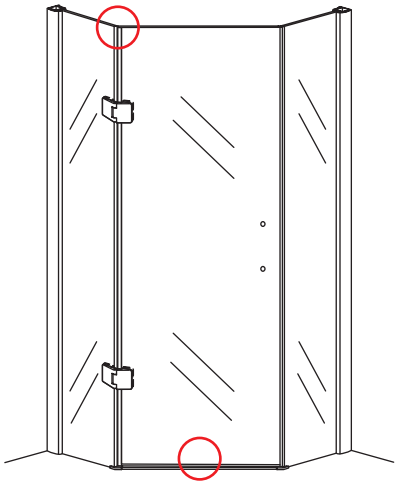

rechts-scharnierend

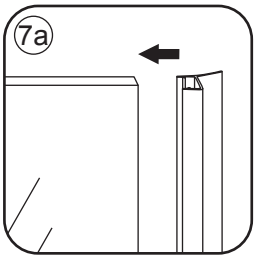

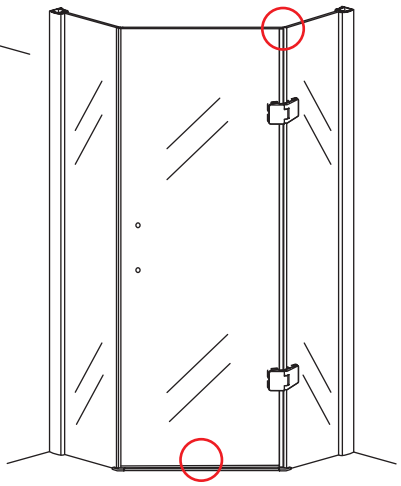

links-scharnierend







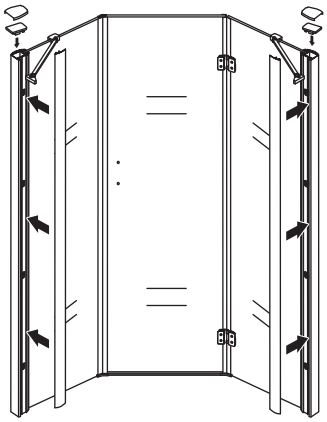

rechts-scharnierend

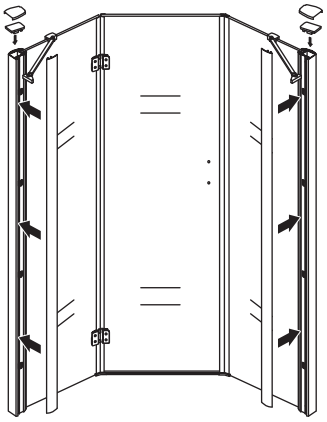

links-scharnierend

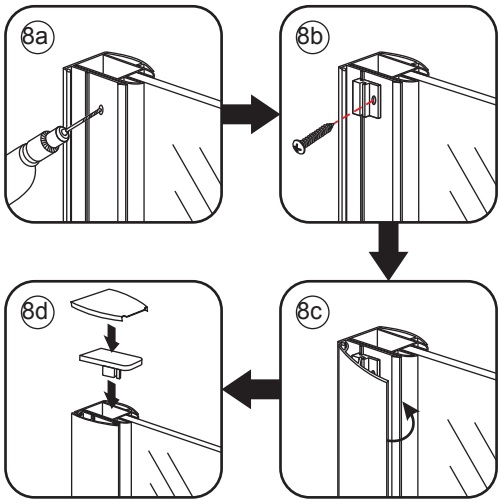

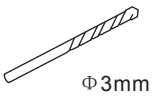

Φ3mm



X8

4x12

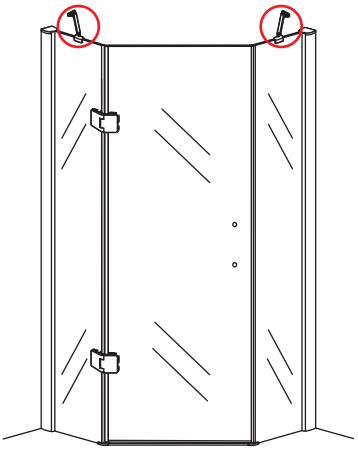

rechts-scharnierend

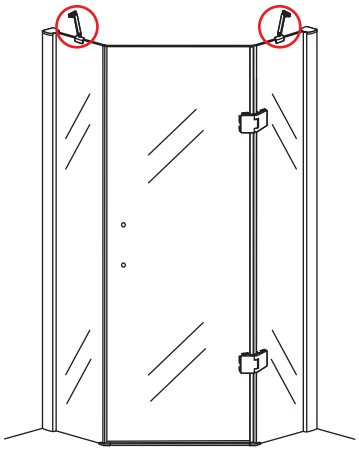

links-scharnierend

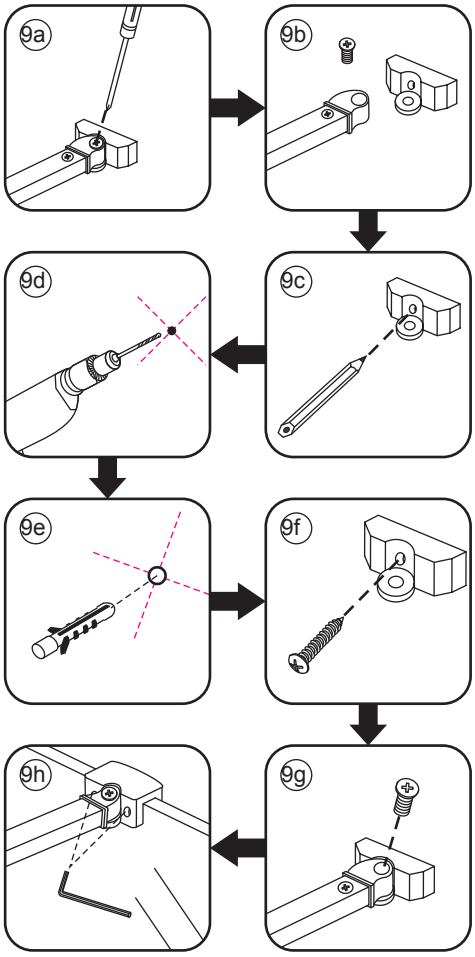







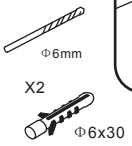

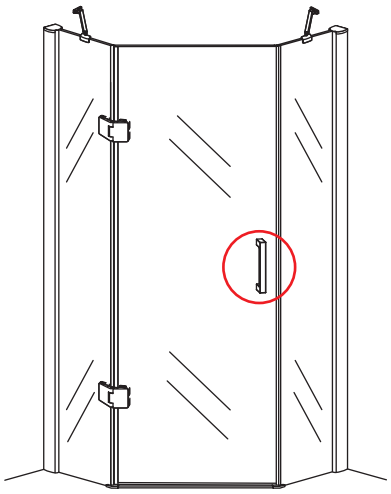

rechts-scharnierend

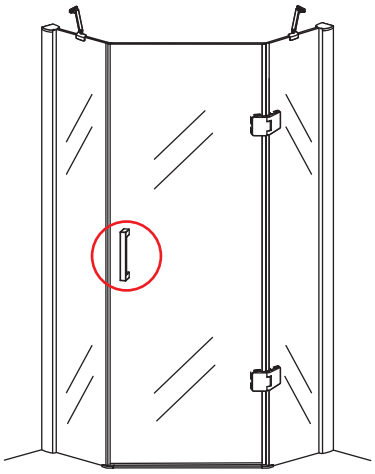

links-scharnierend

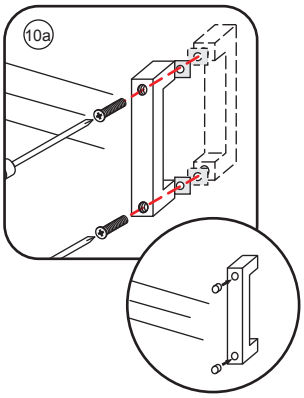

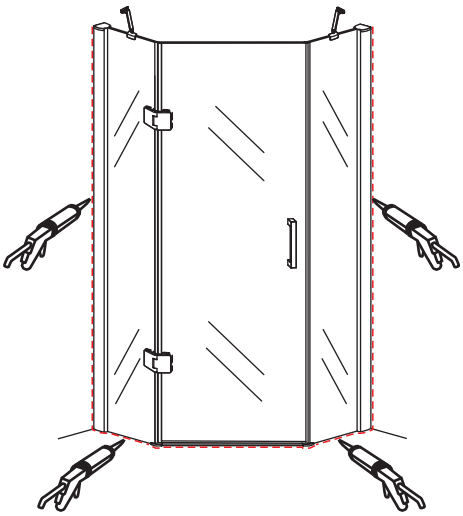

rechts-scharnierend

Voorzie alleen de buitenzijde van de cabine van siliconenkit.

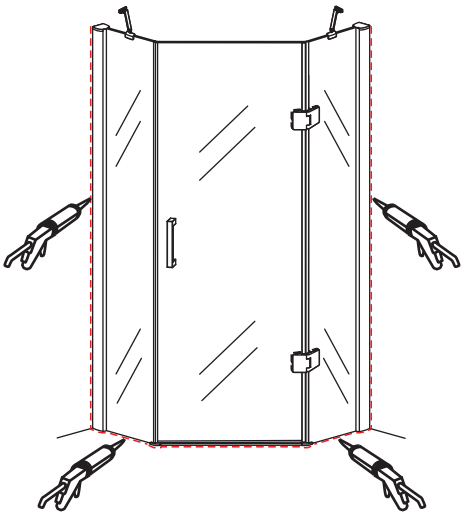

links-scharnierend







