Axor Citterio
Fixfit Stop

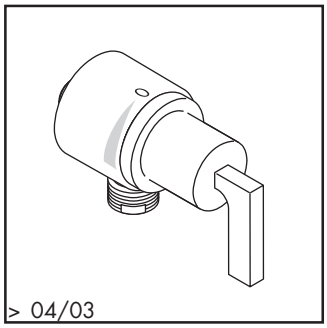

39882XXX

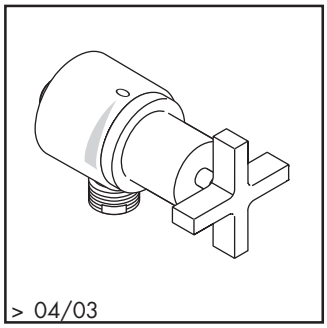

39883XXX

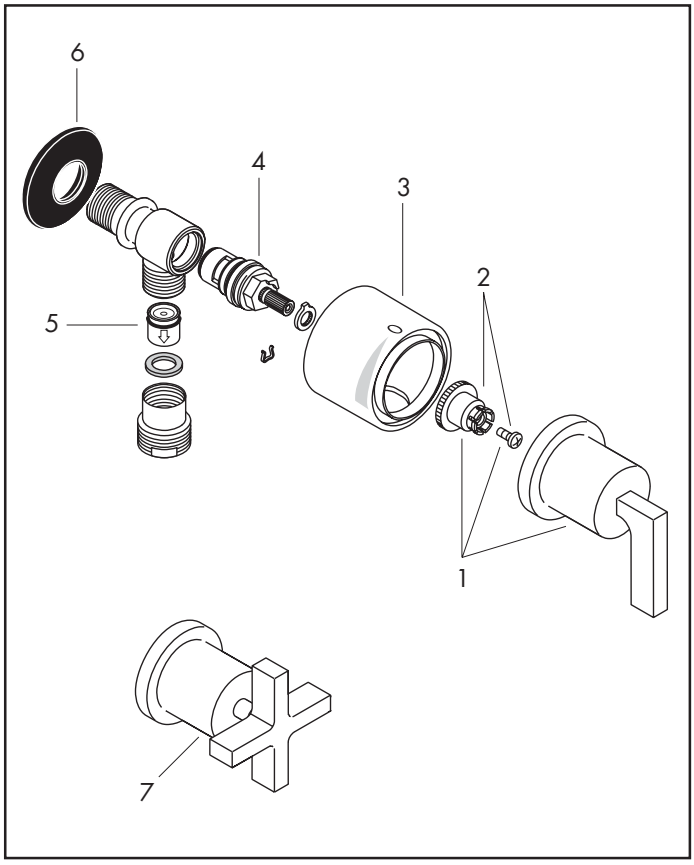

Pos.	Aanduiding	Description	Denominación	Nr./Nr./N°	VE
1	greep	poignée	Mando	39993XXX	1
2	greepadapter m. schroef	entraineur + vis	Anclaje para mando	94184000	1
3	aanslaghuls	douille	Casquillo	97809XXX	1
4	bovendeel rechts sluitend	mécanisme d'arrêt fermer à droite	Montura cierre a derecha	96350000	1
5	terugslagklep DW 15	clapet anti-retour DW 15	Válvula antirretorno DW 15	94074000	Set
6	wandhouder	support cpl.	Soporte	98557000	1
7	greep	poignée	Mando	39995XXX	1

XXX = Een lijstmet de oppervlakken/kleuren vindt u op blz. 18.1
XXX = Description des codes couleur page 18.1
XXX = Para el código de acabados ver página 18.1