Axor Citterio

Wastafelmengkraan / Mitigeur lavabo / Mezclador para lavabo

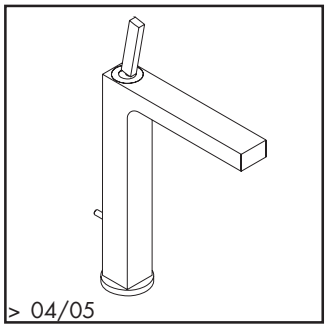

39020XXX

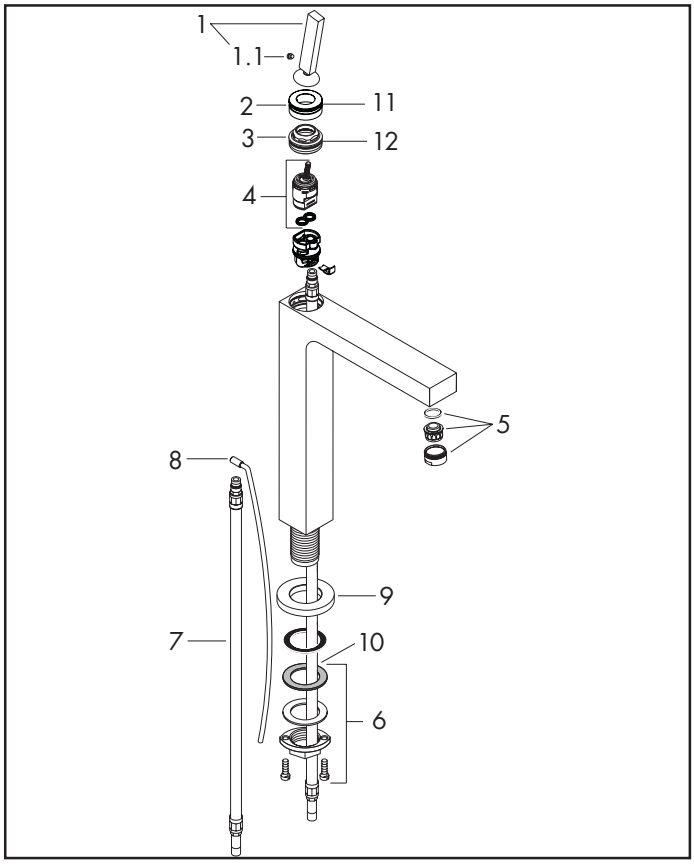

Pos.	Aanduiding	Description	Denominación	Nr./Nr./N°	VE
1	greep	poignée	Mando	39091XXX	1
1.1	inbusschroef M6x6	vis M6x6	Tornillo manecilla M6x6	97660000	1
2	rozet	rosace	Florón	97466XXX	1
3	moer	écrou à six pans	Tuerca	97157000	1
4	kardoes kompl.	cartouche cpl.	Cartucho	96339000	1
5	mousseur M24x1	mousseur M24x1	Aireador M24x1	13085XXX	1
6	schachtbevestigingsset kompl.	fixation cpl.	Set de fijación completo	13961000	1
7	aansluitslang 900 mm	flexible de raccordement 900mm	Conexión flexible 900mm	96316000	1
8	trekstang	tirette	Tirador	96923XXX	1
9	rozet	rosace	Florón	97807XXX	1
10	stelring	anneau plastique	Arandela	97548000	1
11	O-ring 33x1,5	joint torique 33x1,5	Junta toroidal 33x1,5	98164000	1
12	O-Ring 30x2	joint torique 30x2	Junta toroidal30x2	98186000	1
	verlengslang 300 mm	flexible d' allonge 300 mm	Alargo flexible para tubo 300 mm	13098000	1
	afvoer- en kiephevelgarnituur, zie hoofdstuk 70	vidage lavabo, voir chap. 70	Vaciadores, ver capítulo 70	94139XXX	1

XXX = Een lijstmet de oppervlakken/kleuren vindt u op blz. 18.1
XXX = Description des codes couleur page 18.1
XXX = Para el código de acabados ver página 18.1