Axor Carlton

Hoofdouche / Douche de tête / Ducha fija

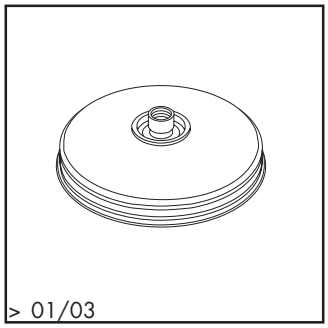

28487XXX Ø 180

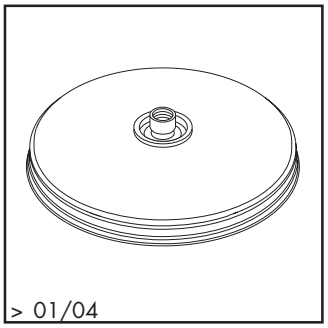

28474XXX Ø 240

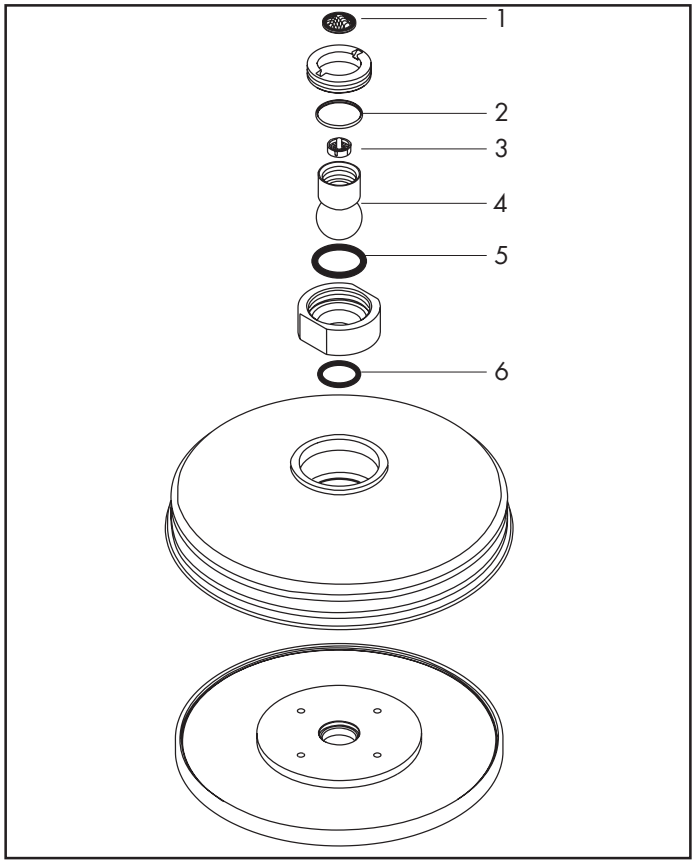

Pos.	Aanduiding	Description	Denominación	Nr./Nr./N°	VE
1	zeefdichting	filtre	Filtro	94246000	1
2	stelring	anneau plastique	Arandela	97536000	1
3	waterspaarset	set d' économie d' eau	Set de limitadores de caudal	92019000	1
4	kogelgewricht	rotule	Rótula	97552000	1
5	O-ring 23x3	joint torique 23x3	Junta toroidal 23x3	98142000	1
6	O-ring 18x2	joint torique 18x2	Junta toroidal 18x2	98181000	1

XXX = Een lijstmet de oppervlakken/kleuren vindt u op blz. 12.1
XXX = Description des codes couleur page 12.1
XXX = Para el código de acabados ver página 12.1