Axor Starck/ Axor Terrano/ Axor Uno/ Axor Citterio

Basisgarn. voor Wastafelmengkraan / Mélangeur lavabo encastré / Cuerpo base para lavabo

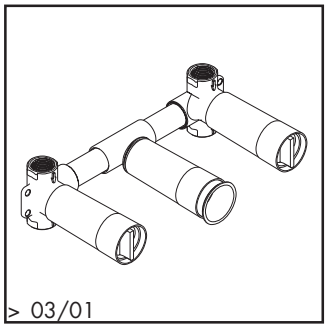

10303180

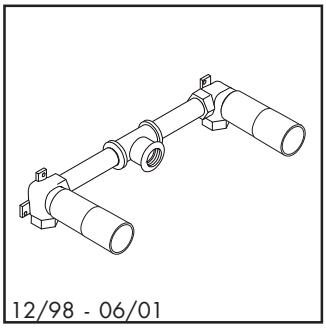

10403180

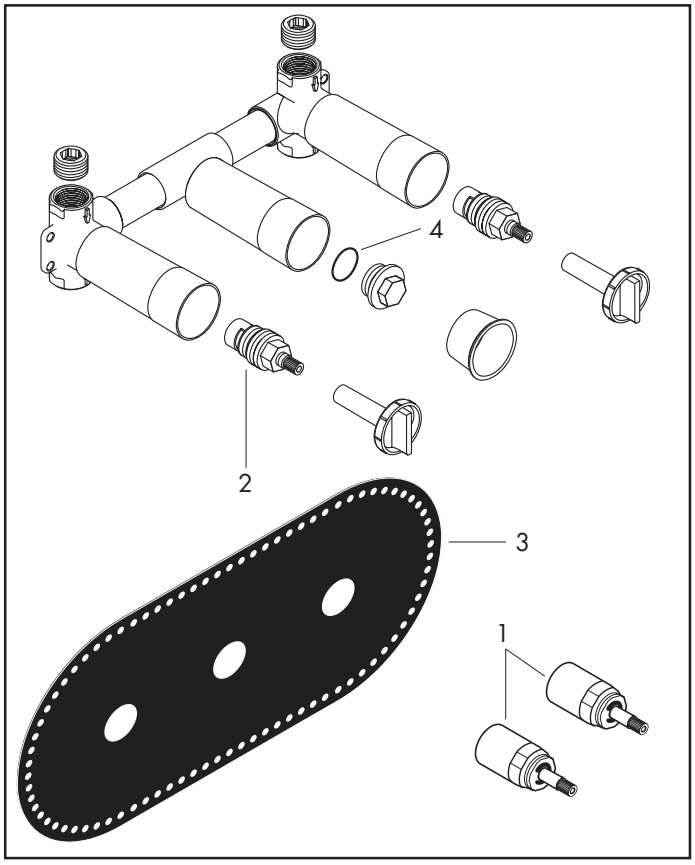

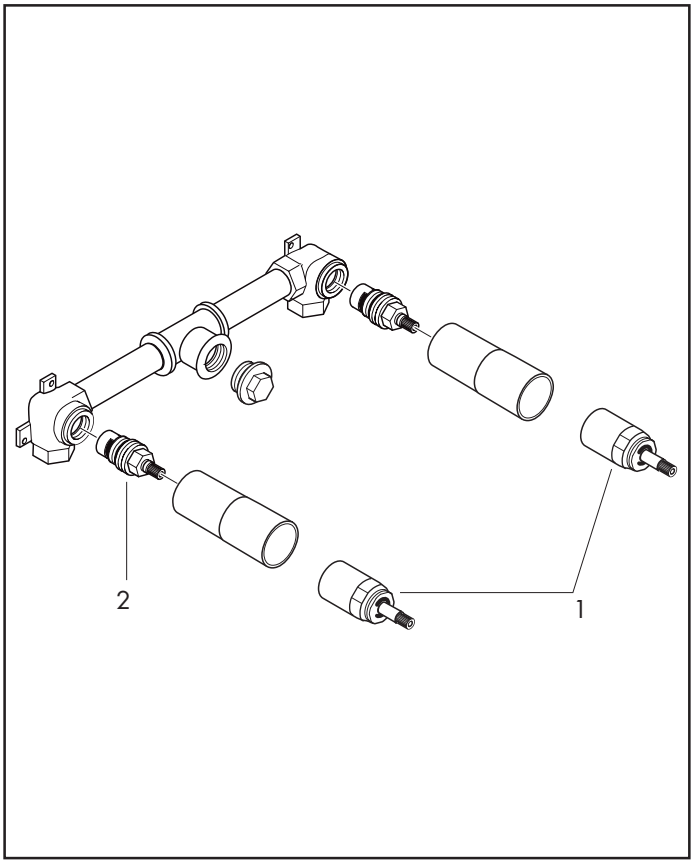

Pos.	Aanduiding	Description	Denominación	Nr./Nr./N°	VE
1	verlengset	rallonge	Prolongación	96259000	1
2	bovendeel rechts sluitend	mécanisme d'arrêt fermer à droite	Montura cierre a derecha	94009000	1
3	dichtmanchet	lamelle	tira impermeabilizante	96383000	1
4	O-ring 18x2	joint torique 18x2	Junta toroidal 18x2	98181000	1

hansgrohe
AXOR | PHÂRO